Plaatselijke aanduiding bouwhistoriemonument

Hertogstraat 19-21
St. Thomashof 7

Aanwijzingsbesluit

n.t.b

ID-code

2756

Redengevende omschrijving van het bouwhistoriemonument

KORTE BOUWGESCHIEDENIS

De Hertogstraat is één van de oudste straten in zowel Nijmegen als Nederland met een vermelding in 1382. De straat is in de middeleeuwen ontstaan als uitvalsroute vanuit de burchtheuvel “Valkhof”. Aan de oostelijke zijde van deze straat ontstaat bebouwing, waarvan het onderzochte pand (Hertogstraat 19-21/St. Thomashof 7) mogelijk deel uitmaakt. Van de mogelijk eerste bebouwing op dit kavel is in 2003 de kelder met het tongewelf nog aanwezig. Een beknopte kaartstudie heeft uitgewezen dat de parcellering de afgelopen eeuwen ongewijzigd is gebleven. Mogelijk ontstaat pas in de late 19de eeuw het huidige pand aan de Hertogstraat. Tevens wordt dan tussen de bestaande kelder en de straat een extra kelder aangebracht. Hierbij wordt mogelijk gebruik gemaakt van baksteen uit sloopmateriaal of funderingsmetselwerk van de noordelijke belending. Dit casco was in 2003 nog geheel aanwezig.
In de tweede helft van de 20ste eeuw wordt een bouwdeel (St. Thomashof 7) toegevoegd aan het pand. Dit bouwdeel is gelegen aan de St. Thomashof; een na de Tweede Wereldoorlog ontstaan parkeerterrein. Het pand ondergaat in de loop van de tijd verschillende verbouwingen en renovaties. Hierbij is onder andere de pui aan de Hertogstraat verschillende keren vervangen en zijn ruimten intern aangepast.

OMSCHRIJVING VAN HET BOUWHISTORIEMONUMENT

Hertogstraat 19-21/Thomashof 7 bestaat uit drie bouwdelen (zie ook de schets van de volumeopbouw). Bouwdeel A is gelegen aan de Hertogstraat en is opgetrokken op een rechthoekige plattegrond. Het heeft een opbouw bestaande uit twee bouwlagen met een zolder onder een zadeldak. De zolder bezit aan de straatzijde een dakschild, waarin een dakkapel is geplaatst. Achter bouwdeel A bevindt zich bouwdeel B dat eveneens is opgetrokken op een rechthoekige plattegrond. Bouwdeel B is echter smaller en lager dan bouwdeel A. Het bevat een opbouw bestaande uit twee bouwlagen met een zolder onder een zadeldak. Aan de achter- en rechterzijde van bouwdeel B bevindt zich bouwdeel C. Dit bouwdeel grenst aan de St. Thomashof, is één bouwlaag hoog en is voorzien van een plat dak.
De voorgevel aan de Hertogstraat is twee bouwlagen hoog, opgezet als een gemetselde en geschilderde lijstgevel en wordt afgesloten met een klassiek hoofdgestel welke bestaat uit een geprofileerde architraaflijst, een fries met opgelegde casementen en een geprofileerde kroonlijst. De gevel is symmetrisch opgezet. De eerste bouwlaag bevat een moderne pui welke wordt omlijst door keramische tegels. Vanaf de tweede bouwlaag is de gevel gemetseld in kruisverband en zijn er gepleisterde spekbanden aanwezig. De tweede bouwlaag bevat drie gevelopeningen die aan de bovenzijde worden beëindigd met een segmentboog. Het dakschild is voorzien van rode opnieuw verbeterde Hollandse pannen. In het dakvlak op de kroonlijst is een eenvoudige dakkapel aangebracht.
De gevel aan het St. Thomashof is gemetseld met machinale bakstenen. De gehele gevel is geschilderd en wordt beëindigd met een afdekrand van beton. In de gevel zijn twee openingen aanwezig. De linker

Vervolgvel
1

opening bevat een deurkozijn met twee ongelijke deuren en een bovenlicht. De rechter opening bevat een deurkozijn met twee deuren gescheiden door een middenpaneel.
De kapconstructies van de bouwdelen A en B zijn identiek. De constructie bestaat uit A-spanten met kreupele stijlen en blokkeels (XIX), waarop gordingen met klossen aangebracht zijn. In bouwdeel A zijn de spantbenen aan de linkerzijde in doorsnede verkleind en dus verzwakt. Deze benen zijn versterkt door stalen strippen op de zijkant aan te brengen.
Via een luik in de vloer van de eerste bouwlaag is de kelder te bereiken. De kelder bestaat uit twee gedeelten. Het eerste kelder-gedeelte bezit een rechthoekige plattegrond en wordt afgedekt met troggewelven op ijzeren liggers. In de gewelven is machinale baksteen zichtbaar. In de linker zijwand, in de hoek met de achterwand, is de afdruk van een trapboom zichtbaar in het pleisterwerk. Hier kon baksteen met een formaat van 16 x 8 x 4 cm en een 5-lagenmaat van 23,5 cm worden gemeten. De kelder is verder geheel gepleisterd en geeft geen informatie. Ten behoeve van de sparing zijn de ijzeren liggers gedeeltelijk verwijderd en opgelegd op twee gemetselde en gepleisterde wanden. Deze wanden zijn samengesteld van baksteen met een dikte van 5 cm.
In 2003 is via een opening in de achterwand van de eerste kelder de tweede kelder te bereiken. Het vloerniveau van deze rechthoekige kelder ligt ca. 40 cm lager. De kelder wordt gedeeltelijk afgedekt door een gedrukt tongewelf, waarvan de kruin evenwijdig aan de straat ligt. Het gedeelte dat achter de opening ligt wordt afgedekt met een moderne balklaag.

WAARDERING
Uit onderzoek is gebleken dat het pand, met uitzondering van de kelder, afkomstig is uit de tweede helft van 19de eeuw. Daarmee beperkt de bouwhistorische waarde zich tot het oudste keldergedeelte. Vermoedelijk is de parcellering in de afgelopen eeuwen ongewijzigd gebleven. Van bouwmuren en balklagen kunnen in 2003 door afwerkingen geen gegevens opgenomen worden.

Vervolgvel
2

Bronnen:
In 2022 heeft er geen bezoek aan Hertogstraat 19-21/Thomashof 7 plaats kunnen vinden. Het rapport is opgesteld op basis van eerdere beschrijvingen en literatuur.

- J.W. Ormel, *Bouwhistorische verkenning Hertogstraat 19-21/Thomashof 7,* 17 april 2003.
- W. Uitterhoeve, B. Gunterman en R. Abma, *Nieuwe historische atlas van Nijmegen*, Nijmegen 2017.
- Kadastrale minuut gemeente Nijmegen
- Bouwtekeningen, Digitaal Bouwdossier Nijmegen
- Topotijdreis.nl

Kadastrale tenaamstelling	22 december 2022
Kadastrale aanduiding	NMG00
Gemeente:	Nijmegen
Sectie:	C
Nummer(s):	7288

foto’s op vervolgblad

Vervolgvel
3

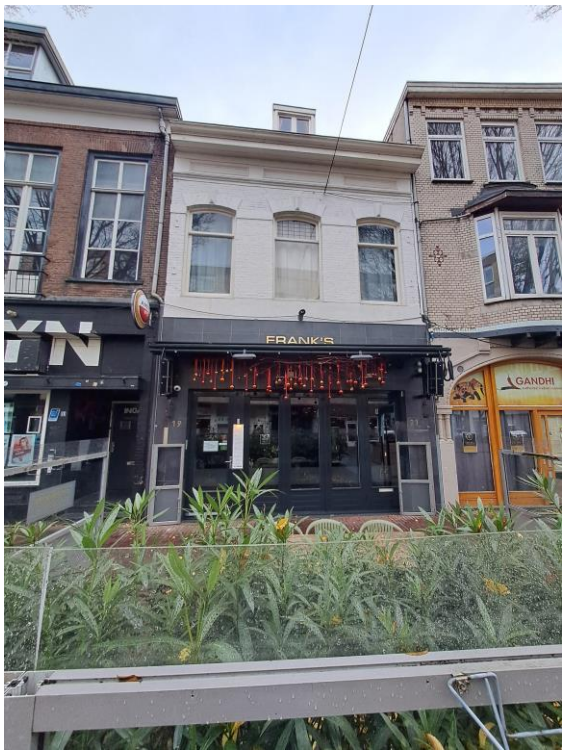

Hertogstraat 19-21, 2022

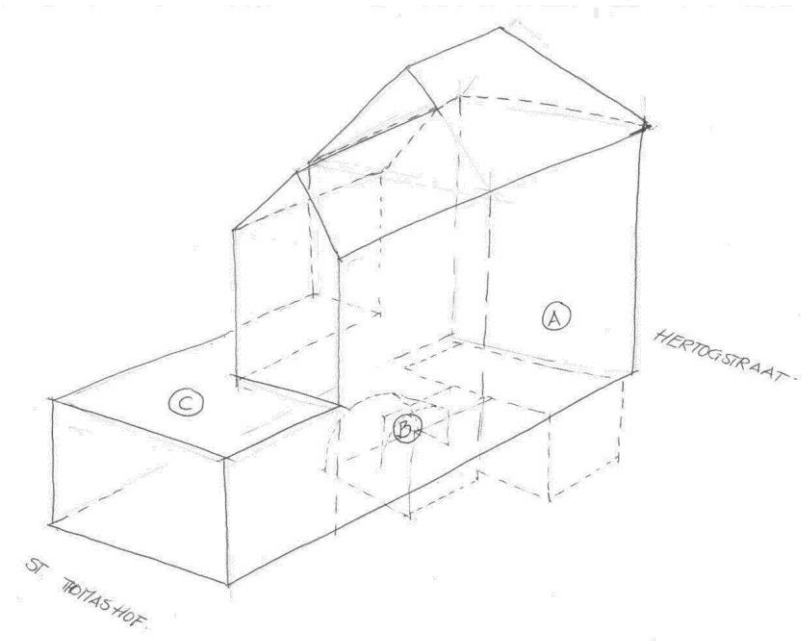

Volumeopbouw, Afbeelding: J.W. Ormel, 2003

Vervolgvel
4



Achtergevel St. Thomashof, 2022



Kelder bouwdeel A , 2003

Vervolgvel
5



Kelder bouwdeel B met tongewelf, 2003

Vervolgvel
6

