Ontwerp historische toegangspoort AZC Sweikhuizen

(Perceel: SBK03-B-4192)

[A I R] architectuur en research	PROJECT: Revitalisatie en uitbreiding AZC Sweikhuizen	FASE: Aanvraag omgevingsvergunning (Bouwactiviteit)	SCHAAL:	DATUM:

Ons werk is beschermd door het auteurs- en intellectueel eigendomsrecht.
Publicatie of doorsturen van IFC modellen en tekeningen aan derden zonder voorafgaandelijke schriftelijke toestemming van [AIR] Architectuur en Research BV is niet toegestaan.
Digitale tekeningen en IFC modellen worden aan derden uitsluitend als “onderlegger” verstrekt en mogen alleen als dusdanig worden gebruikt.
Het vertekenen danwel wijzigen van ter beschikking gestelde (digitale) tekeningen en BIM modellen of delen ervan is nooit toegestaan. Eventuele fouten of ommissies dienen aan [AIR] Architectuur en Research BV te worden gemeld zodat dit na controle kan worden aangepast.

Toegangspoort	Tekeningenlijst				
nr	Inhoud	Datum	Gewijzigd	Gewijzigd	Gewijzigd
V.4.1	Tekeningenlijst	12-12-2024	-	-	-
V.4.2	Situatietekening 1:1500	12-12-2024	-	-	-
V.4.3	Situatietekening bestaand 1:250	12-12-2024	-	-	-
V.4.4	Situatietekening 1:250	12-12-2024	-	-	-
V.4.5	Historisch referentiebeeld / concept...	12-12-2024			
V.4.6	Principe toegangspoort	12-12-2024	-	-	-
V.4.7	Doorsneden	12-12-2024	-	-	-
V.4.8	Aanzichten	12-12-2024	-	-	-
V.4.9	Steenmaat verdeling	12-12-2024	-	-	-
V.4.10	3D-Beeld	12-12-2024	-	-	-
V.4.11	Kleur- en materialenstaat	12-12-2024	-	-	-

Revitalisatie en uitbreiding
AZC Sweikhuizen

Ontwerp historische
toegangspoort
AZC Sweikhuizen

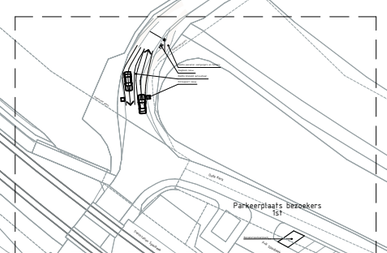

Situatietekening 1:1500

[A I R] architectuur en research	PROJECT: Revitalisatie en uitbreiding AZC Sweikhuizen	FASE: Aanvraag omgevingsvergunning (Bouwactiviteit)	SCHAAL: 1:1500	DATUM: 12-12-2024

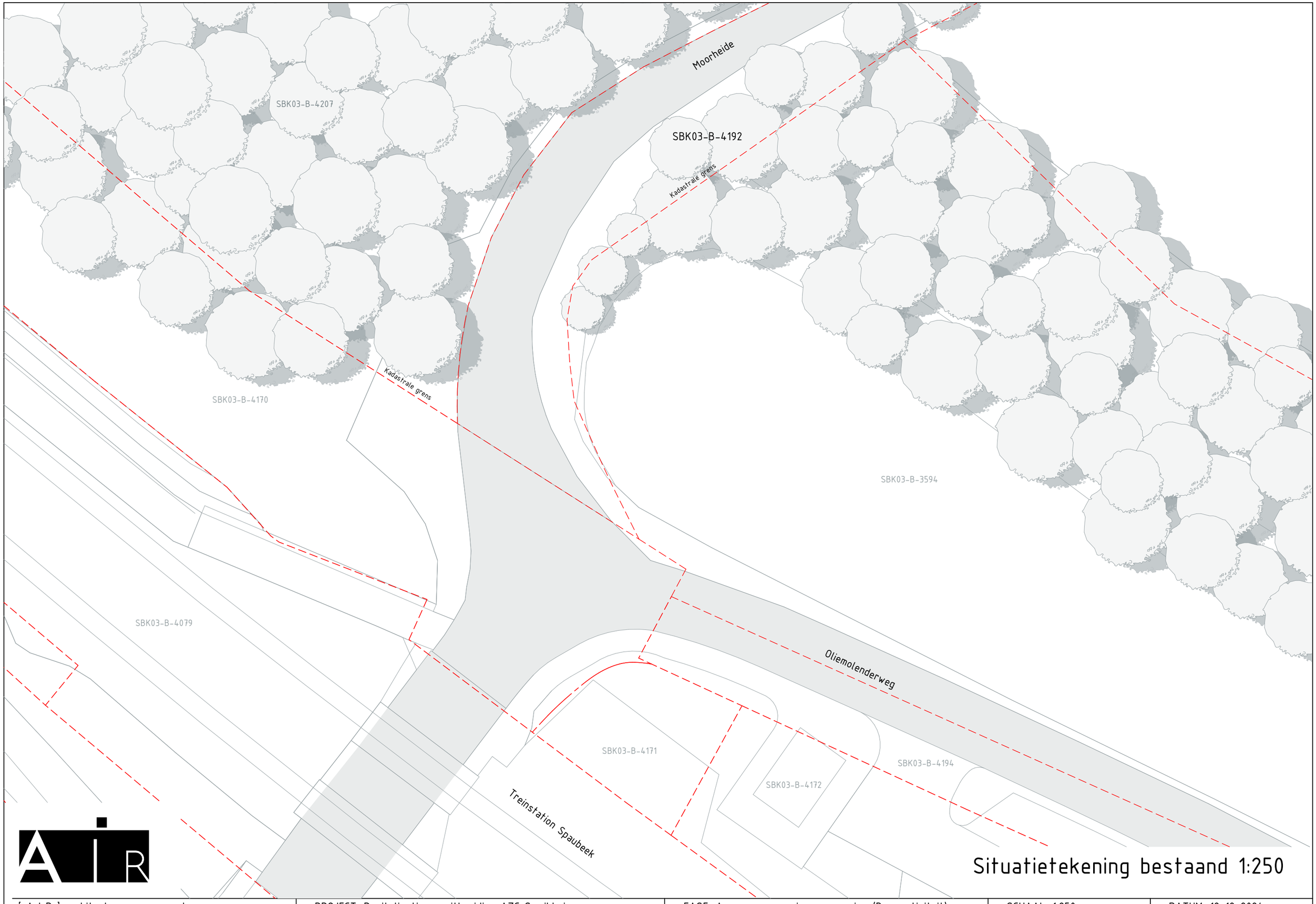

Situatietekening bestaand 1:250

[A I R] architectuur en research	PROJECT: Revitalisatie en uitbreiding AZC Sweikhuizen	FASE: Aanvraag omgevingsvergunning (Bouwactiviteit)	SCHAAL: 1:250	DATUM: 12-12-2024

Moorheide

SBK03-B-4207

SBK03-B-4192

Kadastrale grens

Slagboom nieuw

Reservering fietsers en voetgangers

Zuil met intercomsysteem

Ruimte kruisend autoverkeer

Entreepoort nieuw

Kadastrale grens

SBK03-B-4170

SBK03-B-3594

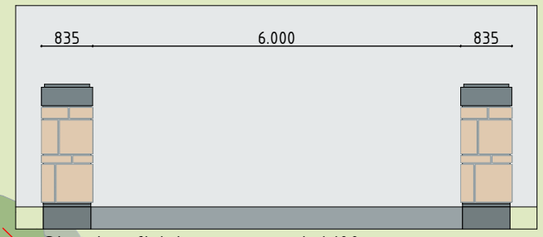

Straatprofiel toegangspoort 1:100

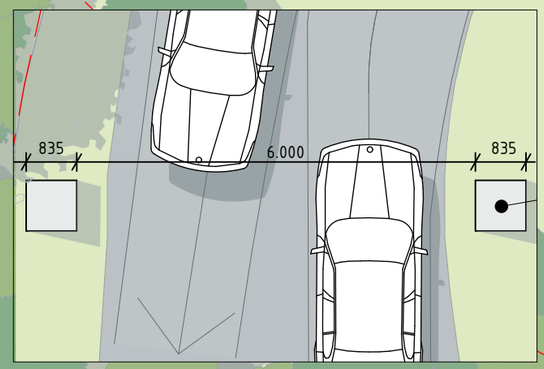

Fragment toegangspoort 1:100

conceptplan
(verkeerstechnisch nader
uit te werken)

SBK03-B-4079

SBK03-B-4171

SBK03-B-4172

SBK03-B-4194

Oliemolenderweg

Treinstation Spaubeek

Bezoekersparkeerplaats 1st

P+R Spaubeek

Situatietekening 1:250

[A I R] architectuur en research	PROJECT: Revitalisatie en uitbreiding AZC Sweikhuizen	FASE: Aanvraag omgevingsvergunning (Bouwactiviteit)	SCHAAL: 1:250, 1:100	DATUM: 12-12-2024



Historische toegangspoort

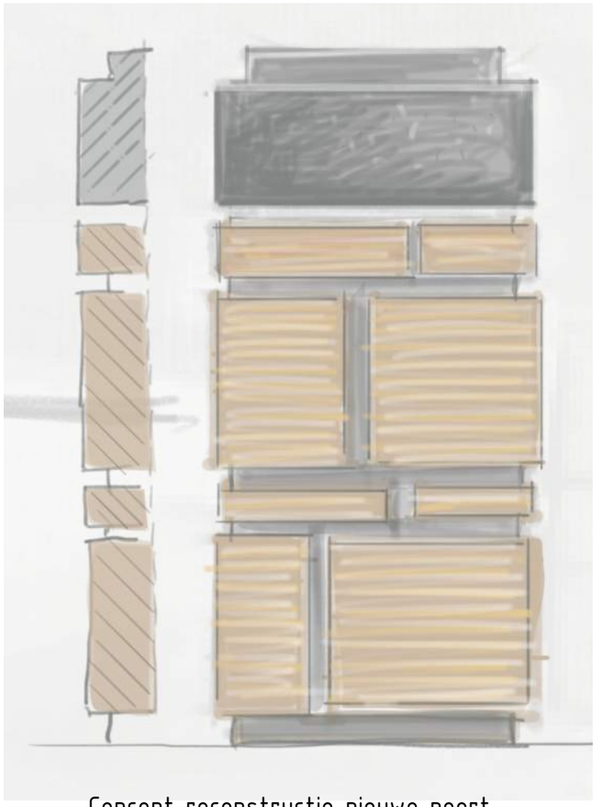

Concept reconstructie nieuwe poort

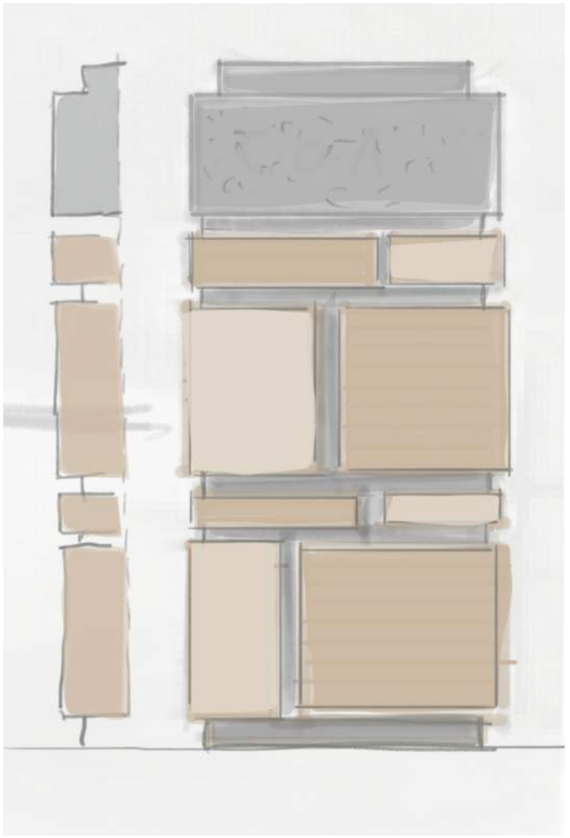

Materialisatie: grote gemetselde subblokken met ver terugliggende brede voeg in reminiscentie van oorspronkelijke poort met grote breuksteenblokken. v.v. natuursteen plint en afdeksteen

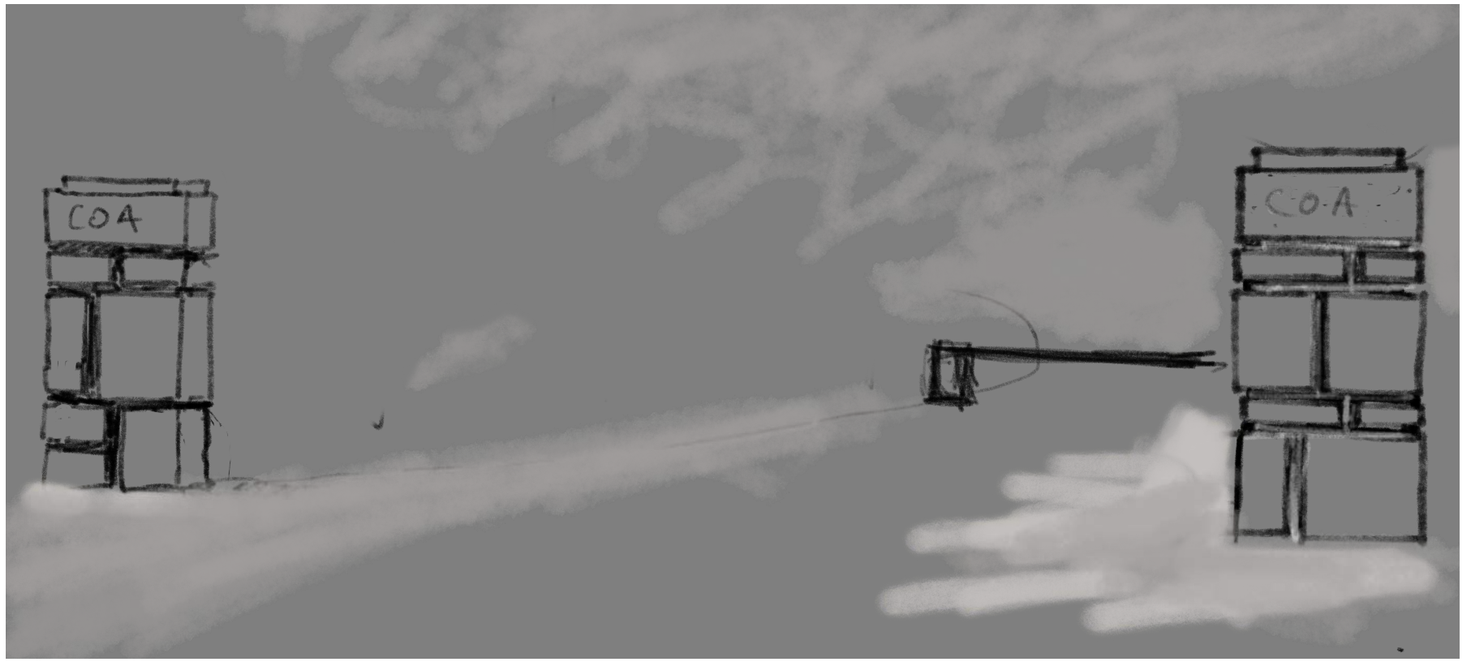

Concept nieuwe situatie

Historisch referentiebeeld / conceptplan

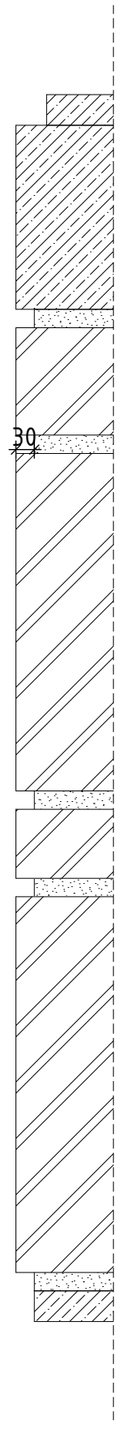

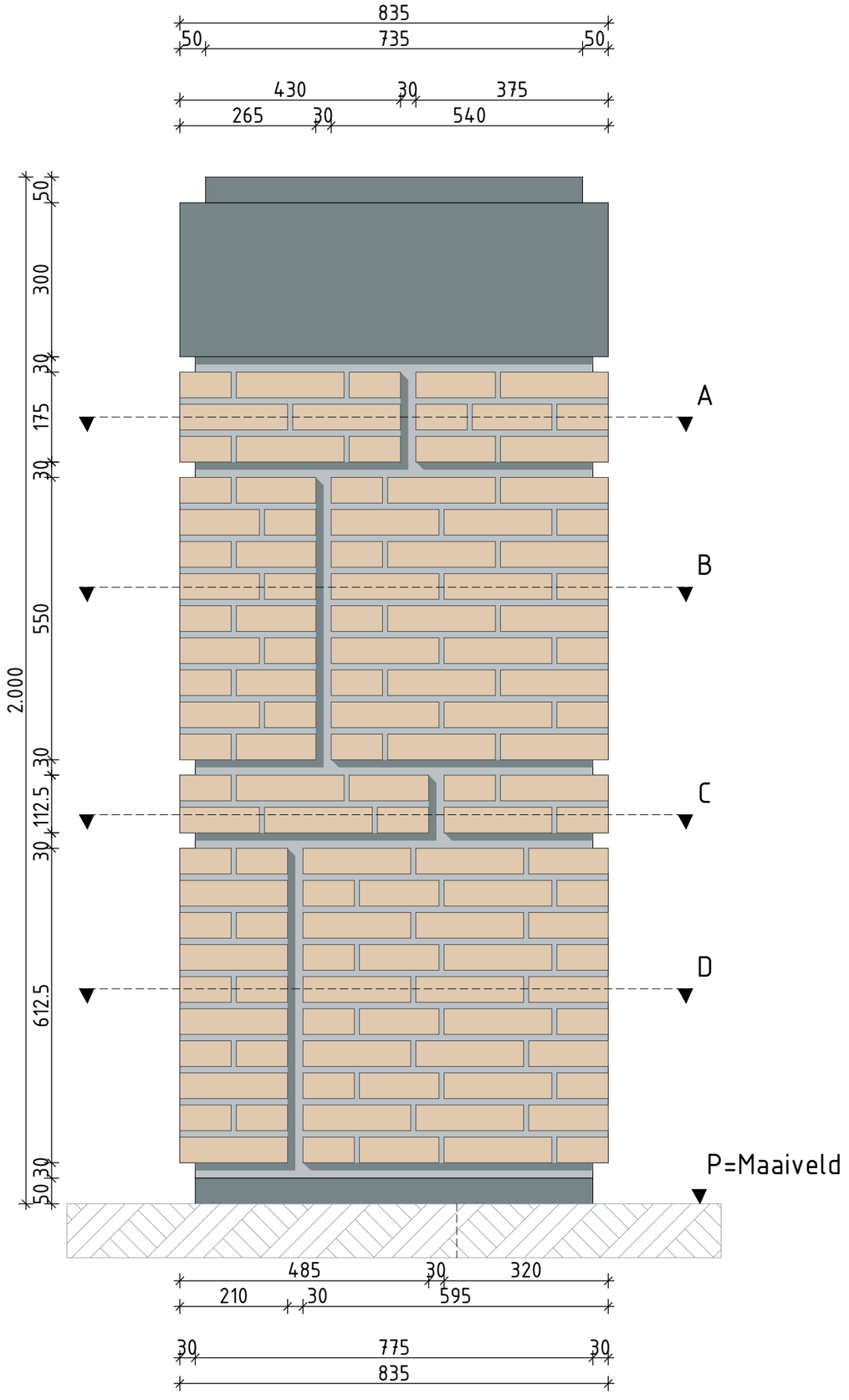

Uitgangspunten
Afdekkap:
Gegraveerd COA logo

Steenmaat:
waalformaat

Strek:	210 mm
Kop:	100 mm
Dikte:	50 mm
Lintvoeg:	12.5 mm
Stootvoeg:	10 mm
Drieklezoor:	155 mm
XL voeg:	30 mm

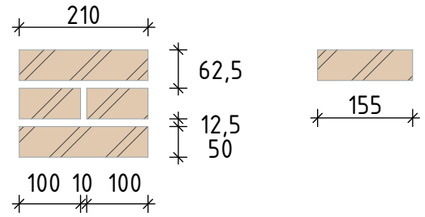

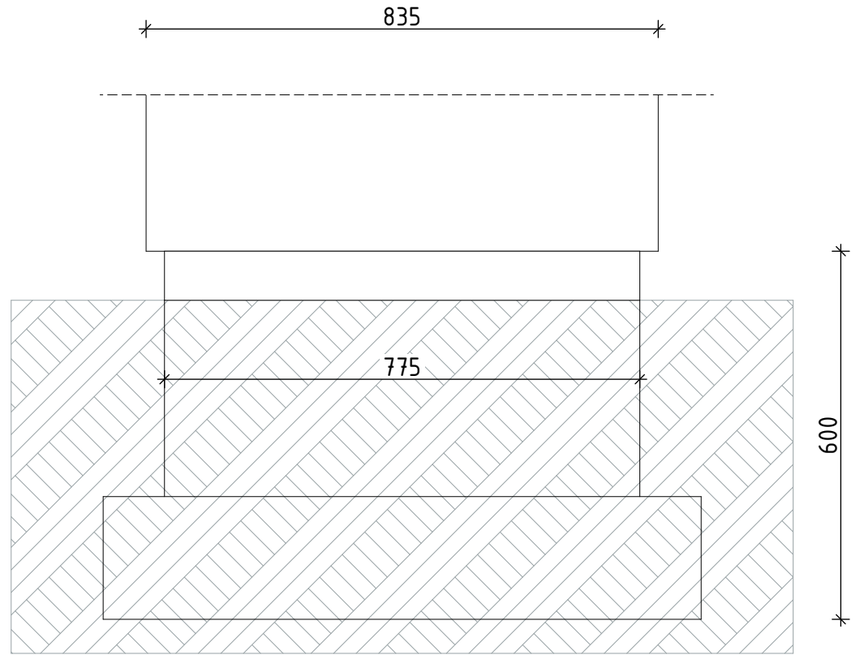

Fundering volgens opgave constructeur

Principe toegangspoort

[A I R] architectuur en research	PROJECT: Revitalisatie en uitbreiding AZC Sweikhuizen	FASE: Aanvraag omgevingsvergunning (Bouwactiviteit)	SCHAAL: 1:10	DATUM: 12-12-2024

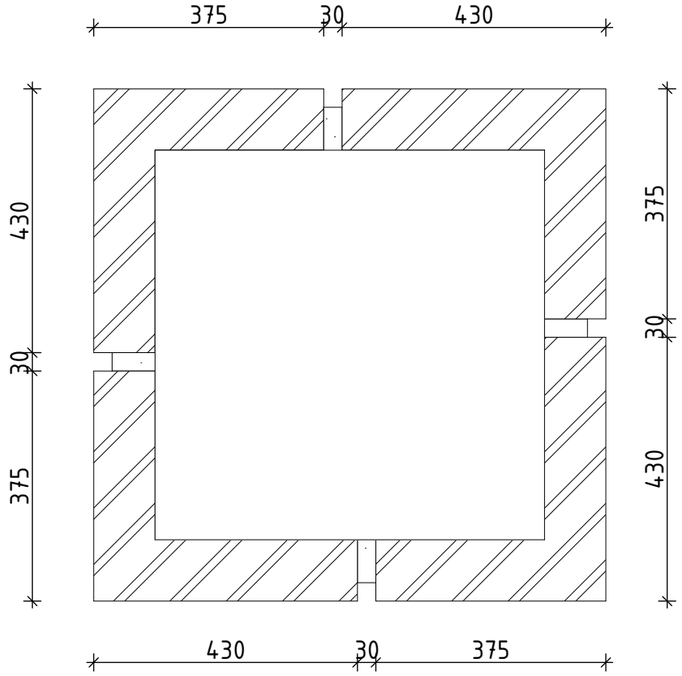

Doorsnede A

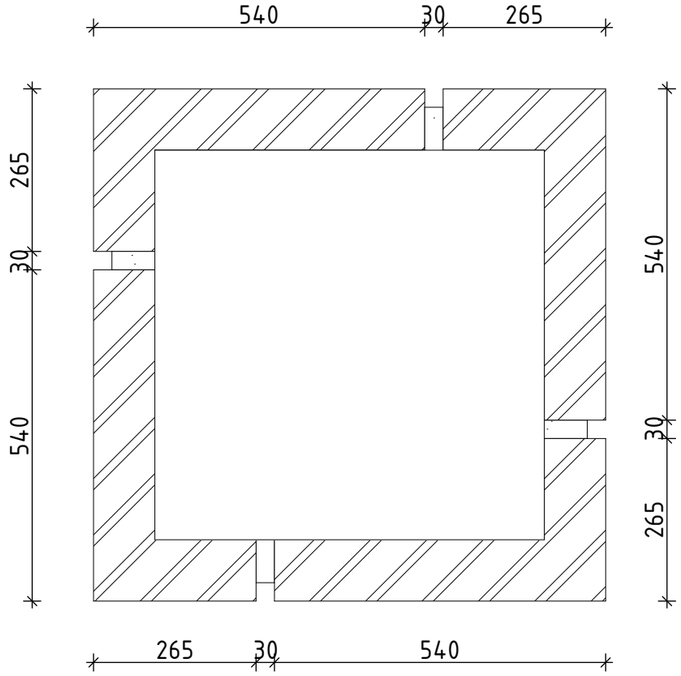

Doorsnede B

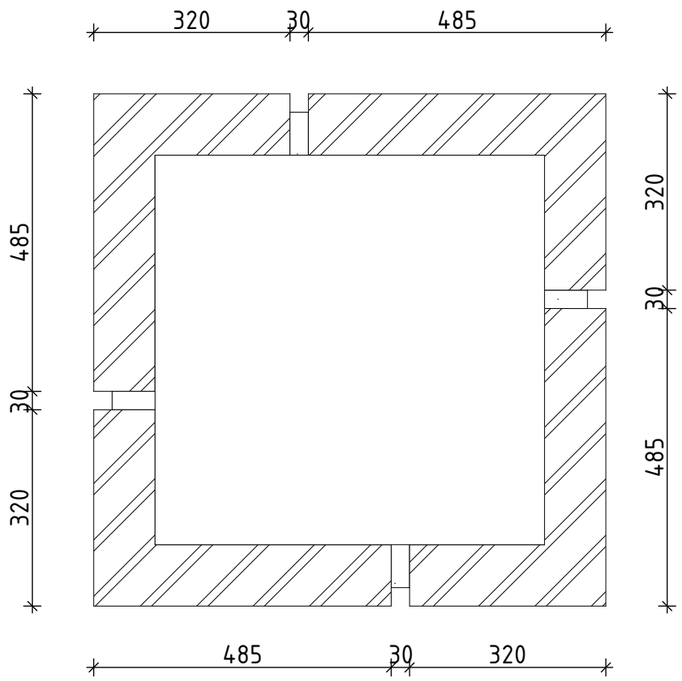

Doorsnede C

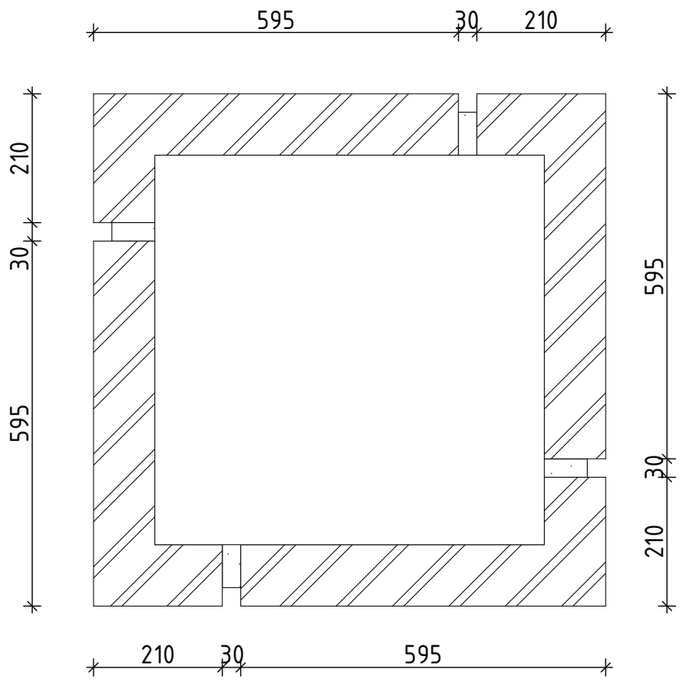

Doorsnede D

Doorsneden

[A I R] architectuur en research	PROJECT: Revitalisatie en uitbreiding AZC Sweikhuizen	FASE: Aanvraag omgevingsvergunning (Bouwactiviteit)	SCHAAL: 1:10	DATUM: 12-12-2024

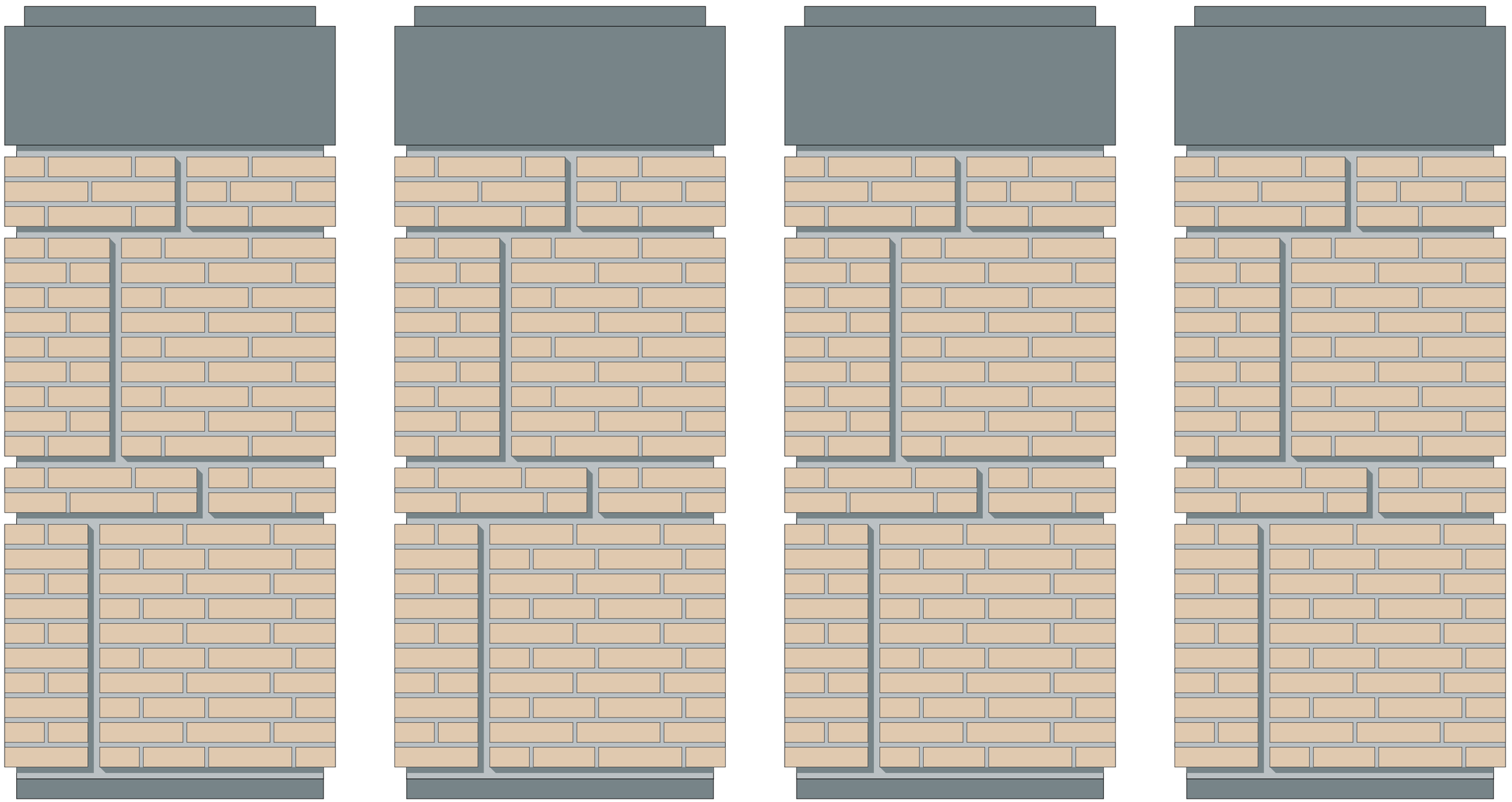

Vooraanzicht = Rechter zijaanzicht = Achteraanzicht = Linker zijaanzicht

Aanzichten

[A I R] architectuur en research	PROJECT: Revitalisatie en uitbreiding AZC Sweikhuizen	FASE: Aanvraag omgevingsvergunning (Bouwactiviteit)	SCHAAL: 1:10	DATUM: 12-12-2024

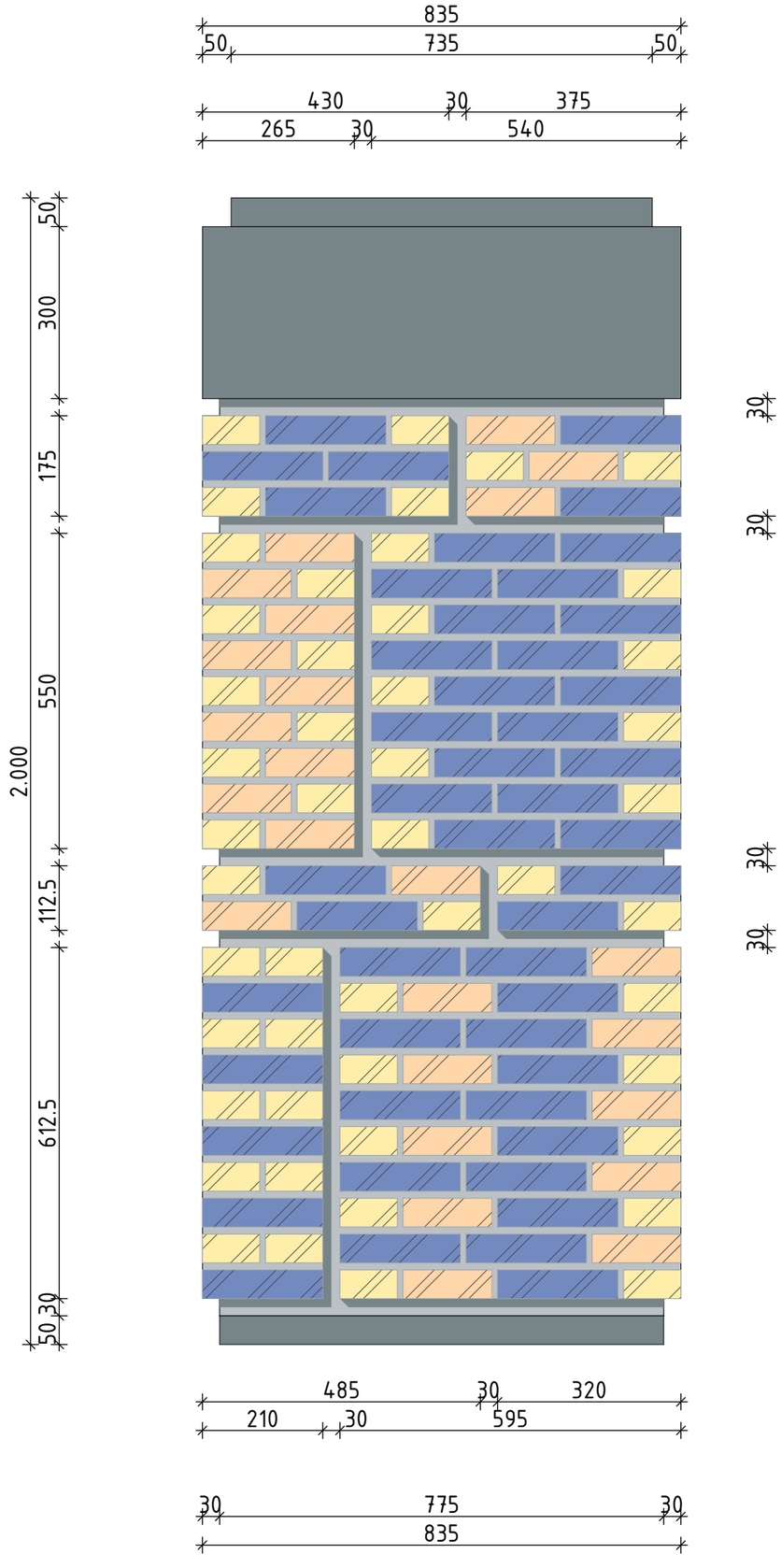

Steenmaten
waalformaat 10

Strek:	210 mm
Kop:	100 mm
Dikte:	50 mm
Lintvoeg:	12.5 mm
Stootvoeg:	10 mm
Drieklezoor:	155 mm
XL voeg:	30 mm

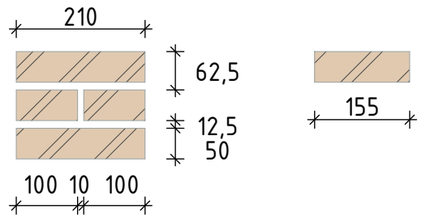

Steenmaten
Gevisualiseerd



Steenmaat verdeling

[A I R] architectuur en research	PROJECT: Revitalisatie en uitbreiding AZC Sweikhuizen	FASE: Aanvraag omgevingsvergunning (Bouwactiviteit)	SCHAAL: 1:10	DATUM: 12-12-2024



3D-Beeld

[A I R] architectuur en research	PROJECT: Revitalisatie en uitbreiding AZC Sweikhuizen	FASE: Aanvraag omgevingsvergunning (Bouwactiviteit)	SCHAAL: 1:71,43	DATUM: 12-12-2024

Kleur- en materialenstaat

Omschrijving:	Kleur:	Materiaal:	Bijzonderheden:
Gemetselde subblokken:	Beigerood	Wienerberger VB WF	210x100x50mm
Voeg metselwerk	Licht	Wienerberger 2000 Duin Nuances	Lichte voeg t.b.v. een uniform 'blok' uitstraling.
XXL voegen (30 mm) (Tussen blokken)	Donker	Wienerberger 2750 Nevel Nuances	Donkere voeg t.b.v. accentueren diepte
Afdeksteen:	(Donker)grijs	Belgisch hardsteen (Arduin)	
Plint:	(Donker)grijs	Belgisch hardsteen (Arduin)	

Kleur- en materialenstaat