IMOSS

STEDENBOUW
LANDSCHAP
BUITENRUIMTE

ROELOFARENDSVEEN, UITBREIDING BREDE SCHOOL KASKADE

13 APRIL 22
19158-P

TOELICHTING

Bijgaande verkenning toont een tweetal mogelijkheden voor de uitbreiding van het parkeren bij de brede school ‘Kaskade’ in Roelofarendsveen. Aanleiding hiervoor is de toename van leerlingen, waardoor het gebouw en daarmee ook het parkeren moet worden vergroot.

HUIDIGE SITUATIE

In de huidige situatie is er een parkeercircuit voor de school en sporthal langs met parkeren in het middengedeelte. Hier liggen 82 parkeerplaatsen.

Aan de oostkant is er een eenrichtingsweg met eenzijdig haaksparkeren met 17 parkeerplaatsen. Het totaal van de huidige situatie bedraagt daarmee 99 parkeerplaatsen.

De huidige inrichting suggereert ook dat de strook voor het schoolgebouw gebruikt kan worden als kiss en ride zone. Dit lijken geen formele plekken en deze zijn in de uitgangssituatie niet meegenomen als zijnde parkeerplaats.

UITGANGSPUNTEN

De huidige parkeerbehoefte op basis van de aanwezige parkeerplaatsen bedraagt 99 plekken.

De school wordt uitgebreid met 200 leerlingen. Hiervoor zijn tussen de 12,5 en 17,5 parkeerplaats extra nodig (exclusief kiss en ride). Voor de kiss en ride zouden 61 extra parkeerplaatsen moeten worden gerealiseerd, die door gescheiden starttijden tot max 40% kunnen worden gereduceerd.

Voor de maatvoering is het LIOR van gemeente van toepassing, aangevuld met de CROW.

CONCEPT

HUIDIGE SITUATIE

PLATTEGROND

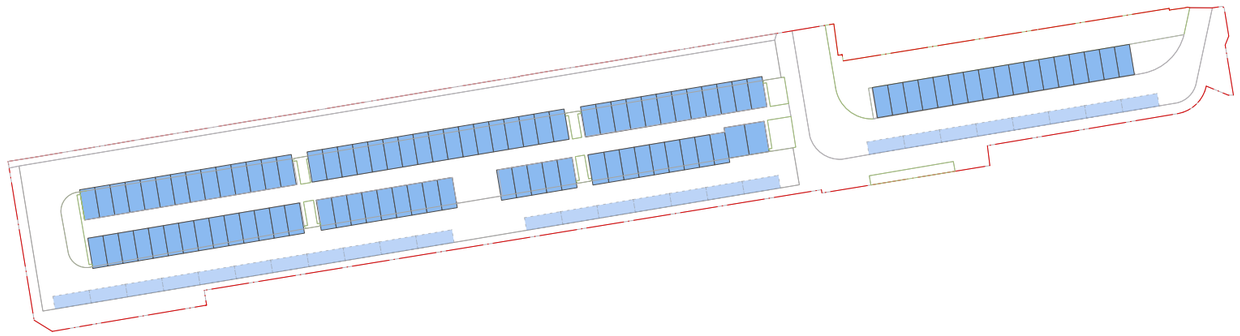

Parkeerbalans

Parkeerbehoefte	Aantal	factor	Behoefte
Huidig aantal parkeervakken (excl. gebruik kiss & ride)	99	1,0	99
Behoefte (B)	**99**		**99,0**

Parkeervoorzieningen	Aantal	Parkeerkencijfer	Gerealiseerd
Parkeren parkeervak	99	1	99
Parkeren kiss en ride (indicatief)	26	0	0
Getekende parkeervoorzieningen (A)			**99**

niet formeel, wordt wel als zodanig gebruikt!

Balans	**= 0**

HUIDIGE SITUATIE
PARKEERBALANS

CONCEPT

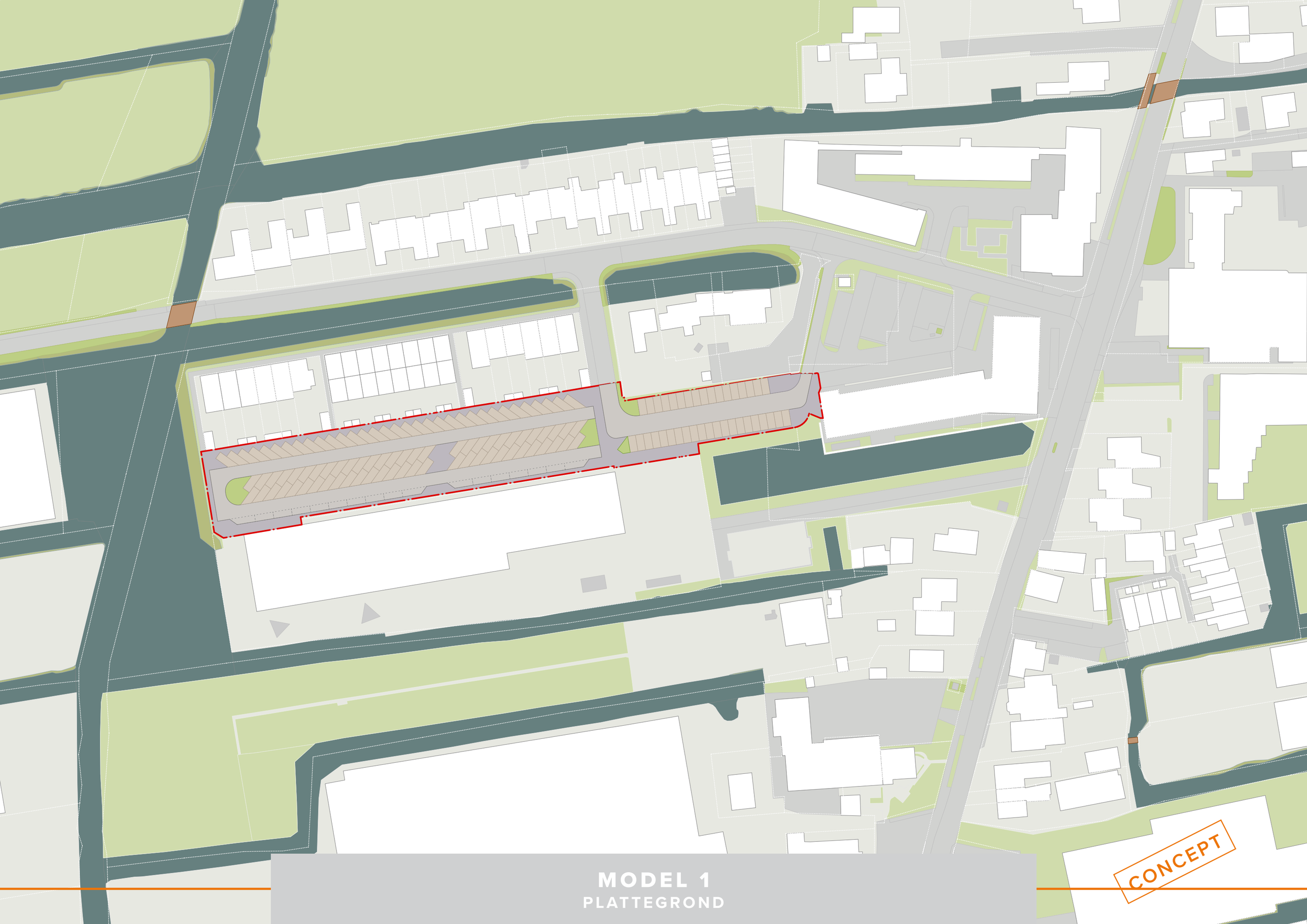

MODEL 1
PLATTEGROND

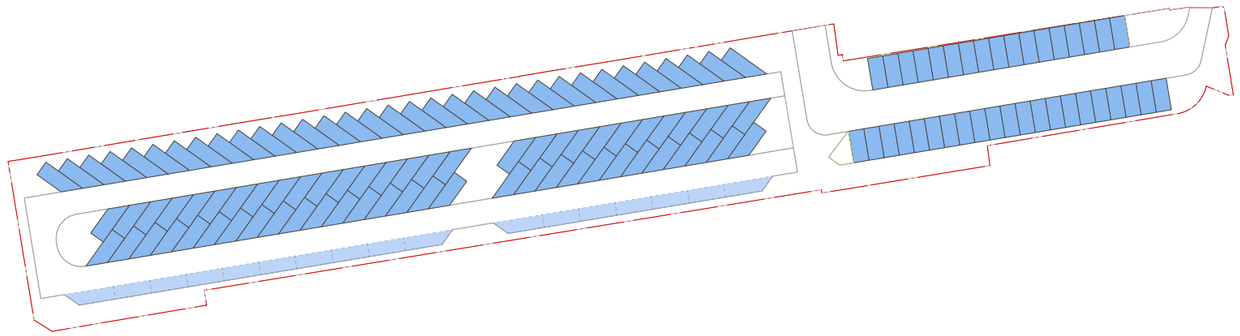

Parkeerbalans

Parkeerbehoefte	Aantal	factor	Behoefte
Huidig aantal parkeervakken (excl. gebruik kiss & ride)	99	1,0	99
Behoefte uitbreiding parkeervak	17,5	1,0	17,5
Behoefte uitbreiding Kiss en ride	61	0,6	36,6
Totaal behoefte (B)	**178**		**153,1**

Parkeervoorzieningen	Aantal	Parkeerkencijfer	Gerealiseerd
Parkeren parkeervak	129	1	129
Parkeren kiss en ride	17	1	17
Getekende parkeervoorzieningen (A)			**146**

Balans	**= -7**

MODEL 1
PARKEERBALANS

CONCEPT

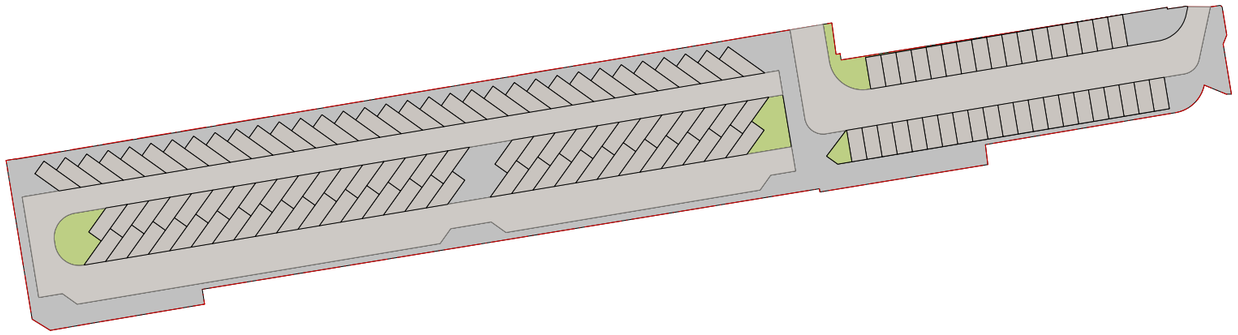

	Ruimtegebruik	Oppervlakte	Percentage
	Verharding weg primair	1.745 m2	37%
	Verharding weg secundair	0 m2	0%
	Verharding weg tertiair	0 m2	0%
	Verharding parkeren	1.877 m2	39%
	Verharding trottoir	1.001 m2	21%
	Verharding plein	0 m2	0%
	Verharding fietspad	0 m2	0%
	Verharding halfverharding	0 m2	0%
	Totaal verharding	**4.623 m2**	**97%**
	Uitgeefbaar kavels	0 m2	0%
	Uitgeefbaar VVE	0 m2	0%
	Uitgeefbaar water	0 m2	0%
	Uitgeefbaar verharding	0 m2	0%
	Uitgeefbaar groen	0 m2	0%
	Uitgeefbaar nuts	0 m2	0%
	Totaal uitgeefbaar	**0 m2**	**0%**
	Oppervlakte groen	145 m2	3%
	Oppervlakte park	0 m2	0%
	Oppervlakte wadi	0 m2	0%
	Totaal groen	**145 m2**	**3%**
	Oppervlakte water	0 m2	0%
	Totaal water	**0 m2**	**0%**
	Oppervlakte plangebied	**4.772 m2**	**100%**

	Bruggen	aantal
	Autobrug	0
	Fietsbrug	0
	Voetgangersbrug	0

MODEL 1
RUIMTEGEBRUIK

CONCEPT

MODEL 2
PLATTEGROND

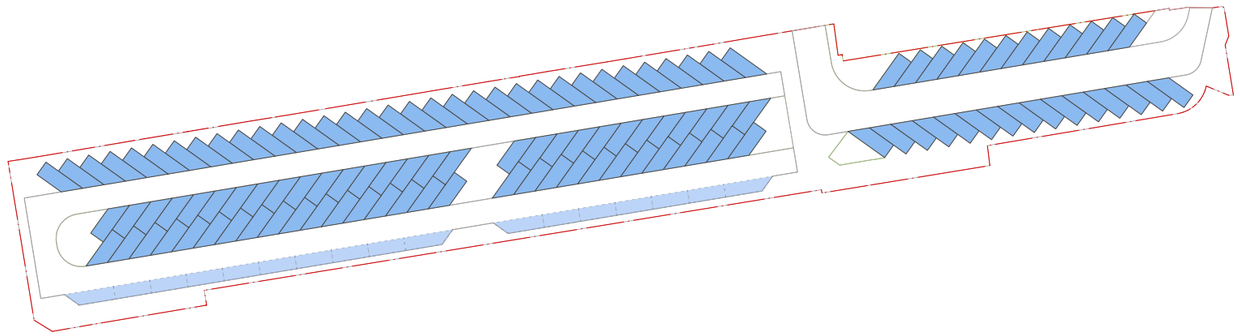

Parkeerbalans

Parkeerbehoefte	Aantal	factor	Behoefte
Huidig aantal parkeervakken (excl. gebruik kiss & ride)	99	1,0	99
Behoefte uitbreiding parkeervak	17,5	1,0	17,5
Behoefte uitbreiding Kiss en ride	61	0,6	36,6
Behoefte (B)	**178**		**153,1**

Parkeervoorzieningen	Aantal	Parkeerkencijfer	Gerealiseerd
Parkeren parkeervak	118	1	118
Parkeren kiss en ride	17	1	17
Getekende parkeervoorzieningen (A)			**135**

Balans	**= -18**

MODEL 2
PARKEERBALANS

CONCEPT

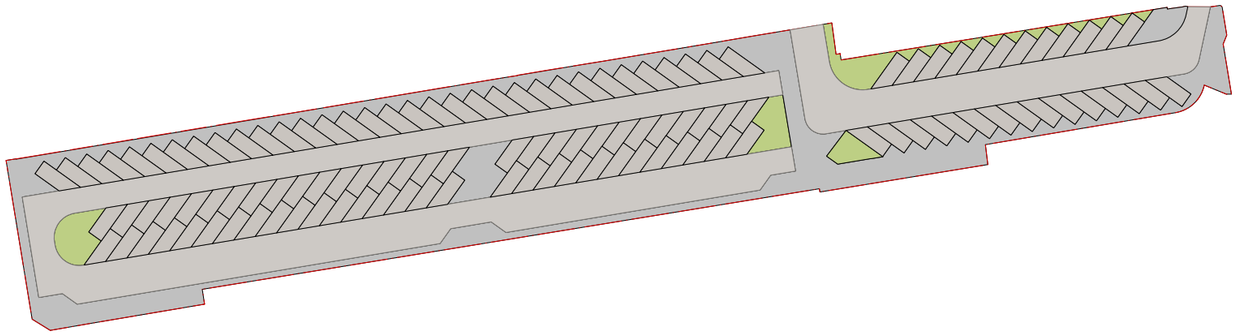

	Ruimtegebruik	Oppervlakte	Percentage
	Verharding weg primair	1.745 m2	37%
	Verharding weg secundair	0 m2	0%
	Verharding weg tertiair	0 m2	0%
	Verharding parkeren	1.794 m2	38%
	Verharding trottoir	1.021 m2	21%
	Verharding plein	0 m2	0%
	Verharding fietspad	0 m2	0%
	Verharding halfverharding	0 m2	0%
	Totaal verharding	**4.560 m2**	**96%**
	Uitgeefbaar kavels	0 m2	0%
	Uitgeefbaar VVE	0 m2	0%
	Uitgeefbaar water	0 m2	0%
	Uitgeefbaar verharding	0 m2	0%
	Uitgeefbaar groen	0 m2	0%
	Uitgeefbaar nuts	0 m2	0%
	Totaal uitgeefbaar	**0 m2**	**0%**
	Oppervlakte groen	209 m2	4%
	Oppervlakte park	0 m2	0%
	Oppervlakte wadi	0 m2	0%
	Totaal groen	**209 m2**	**4%**
	Oppervlakte water	0 m2	0%
	Totaal water	**0 m2**	**0%**
	Oppervlakte plangebied	**4.772 m2**	**100%**

	Bruggen	aantal
	Autobrug	0
	Fietsbrug	0
	Voetgangersbrug	0

MODEL 2
RUIMTEGEBRUIK

CONCEPT

IMOSS

STEDENBOUW
LANDSCHAP
BUITENRUIMTE

IMOSS
T 033 448 15 46

Soesterweg 300B
3812 BH Amersfoort

info@imoss.nl
www.imoss.nl