N.B. Alle getallen (hoogtes, lengtes, hellinghoeken) zijn indicatief.
Het definitieve ontwerp kan afwijken.

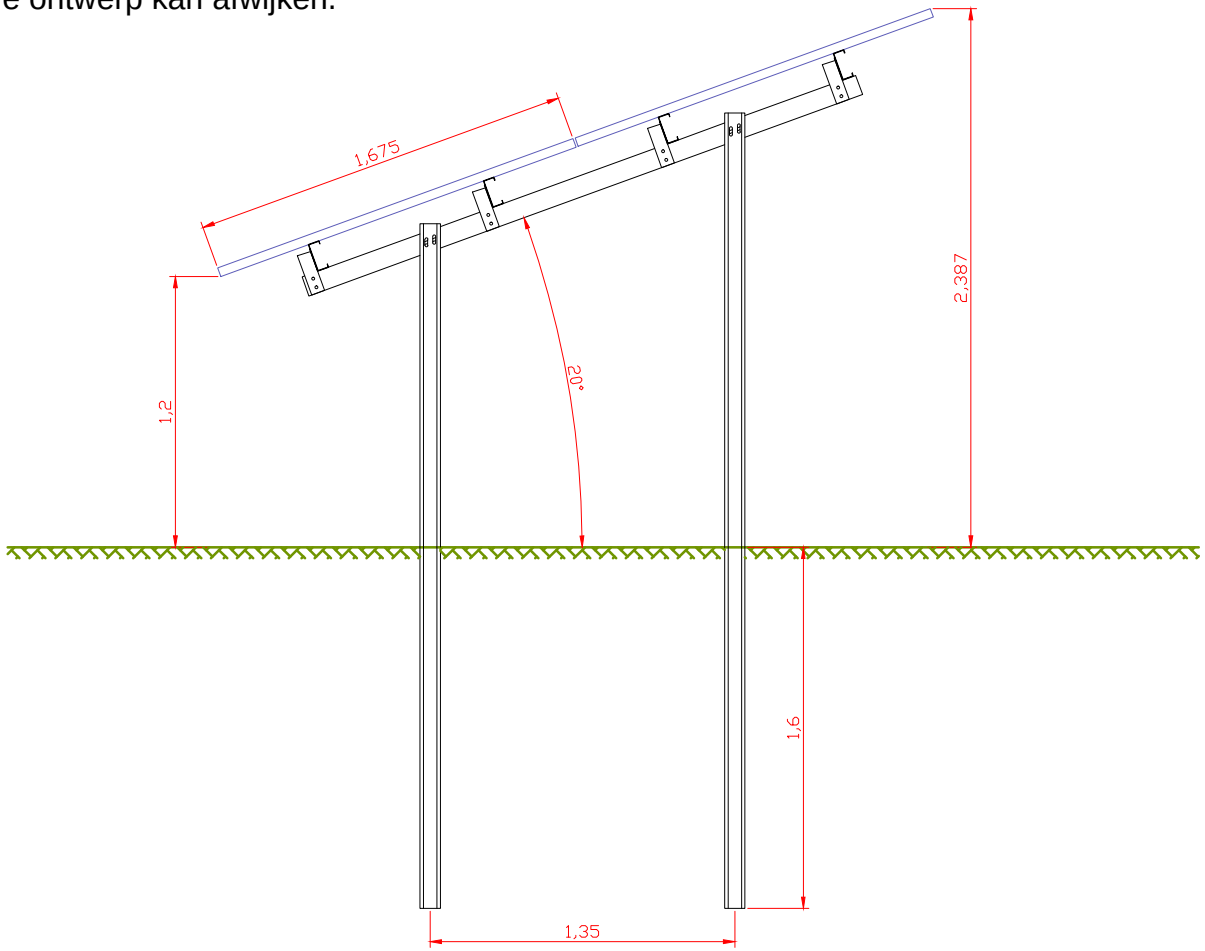

cross-sections

rear pile

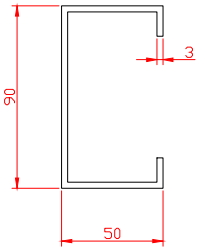

front pile

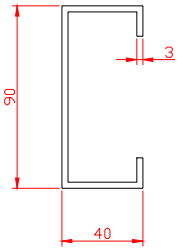

	Date	Author	
Drawn	2/5/2018	David Ardisana	praxia ENERGY
Modified			

Project P217	Mounting system Side view	Drawing number: 829043111 Version: 1