BIJLAGE 1:

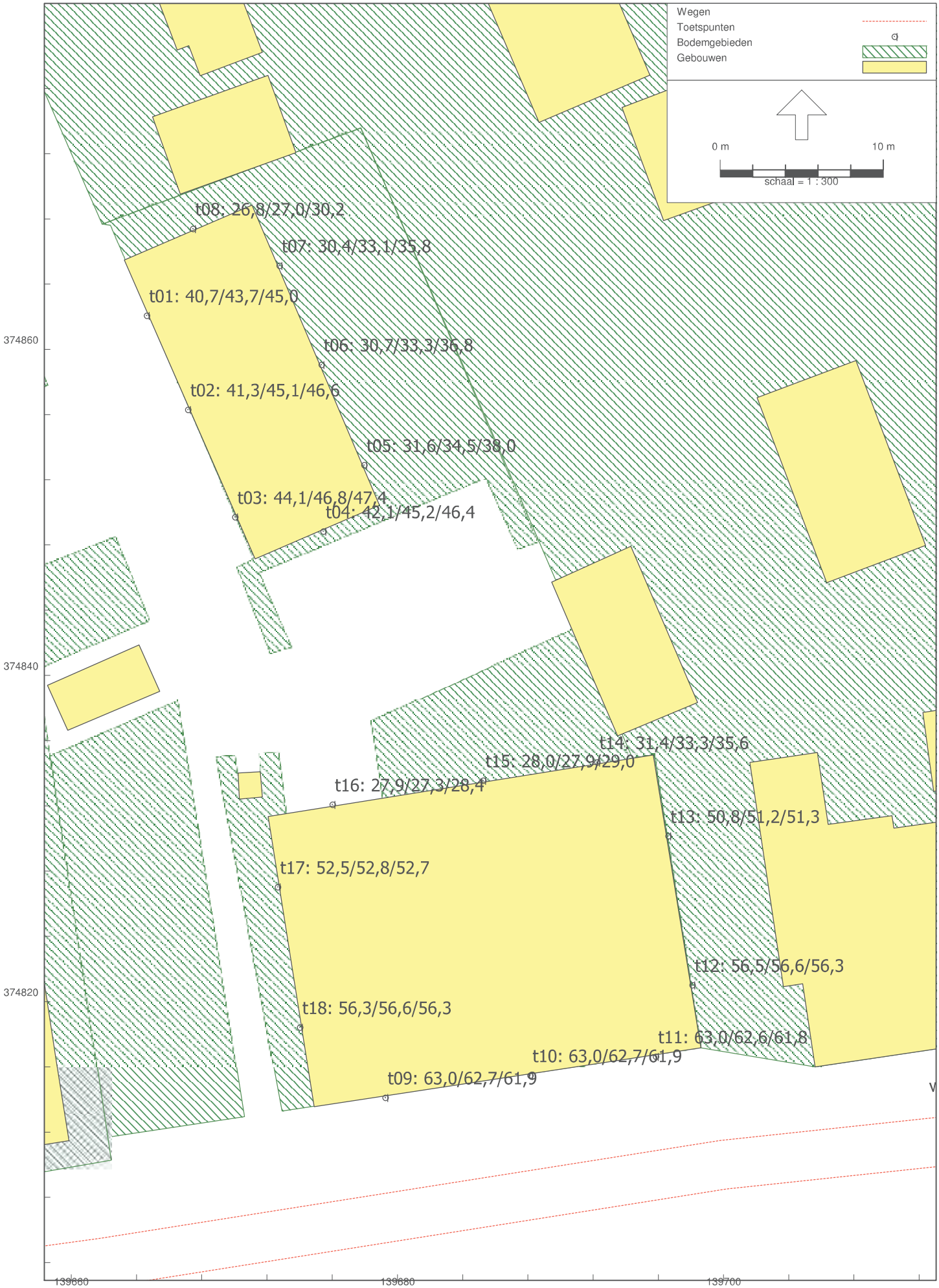

Wegverkeerslawaai - RMW-2012, [versie van Gebied - v1] , Geomilieu V4.50

BIJLAGE 2:

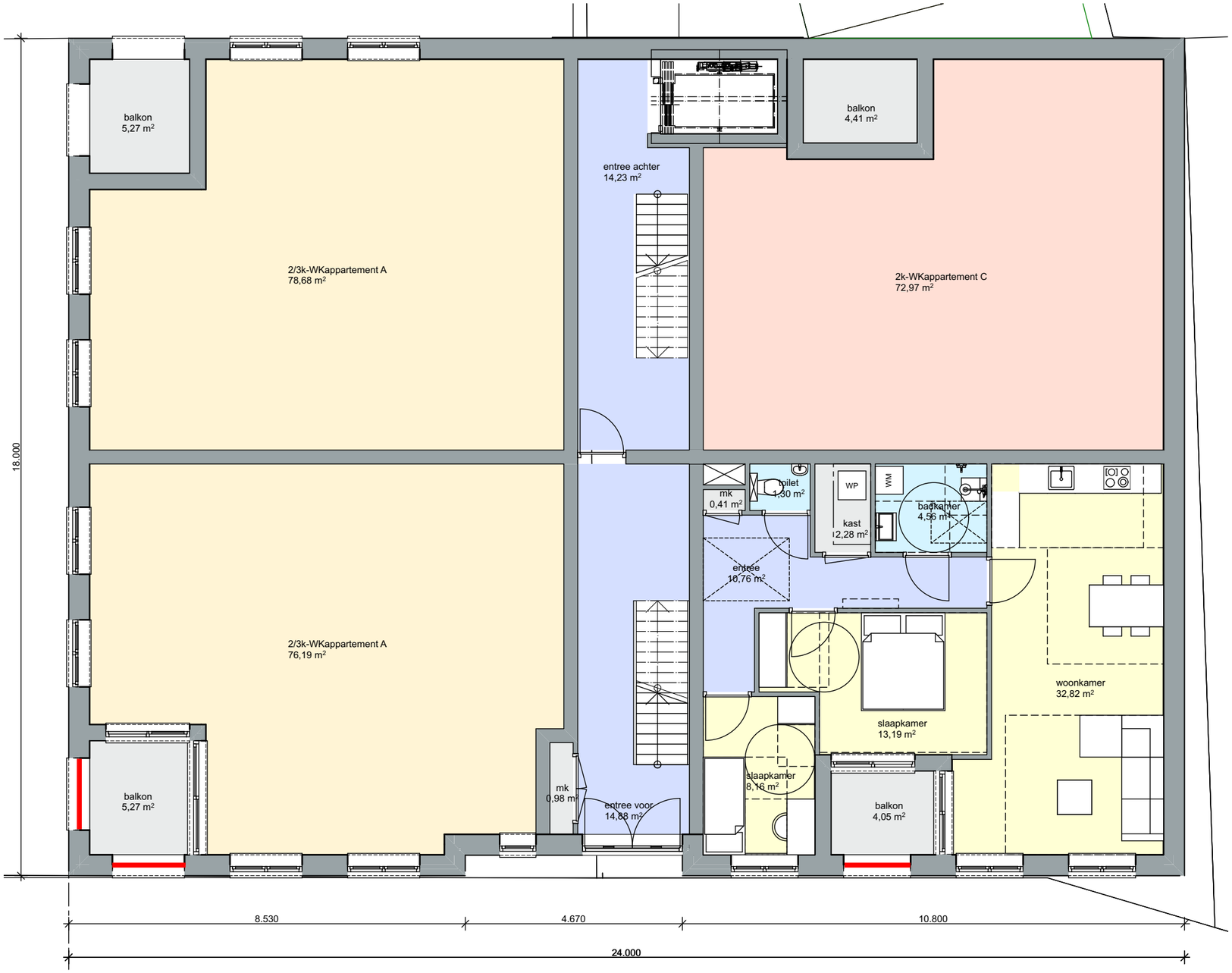

positie van de balkonbeglazing

Herontwikkeling Wilhelminalaan / Vlassert te Reusel
Appartementen, begane grond
4 september 2019
1:100

project
onderdeel
datum
schaal

Bladel | Etten-Leur | Boxtel

Mastbos 15
5531 MX Bladel
tel. 0497 - 360054
info@gewoonarchitecten.nl
www.gewoonarchitecten.nl

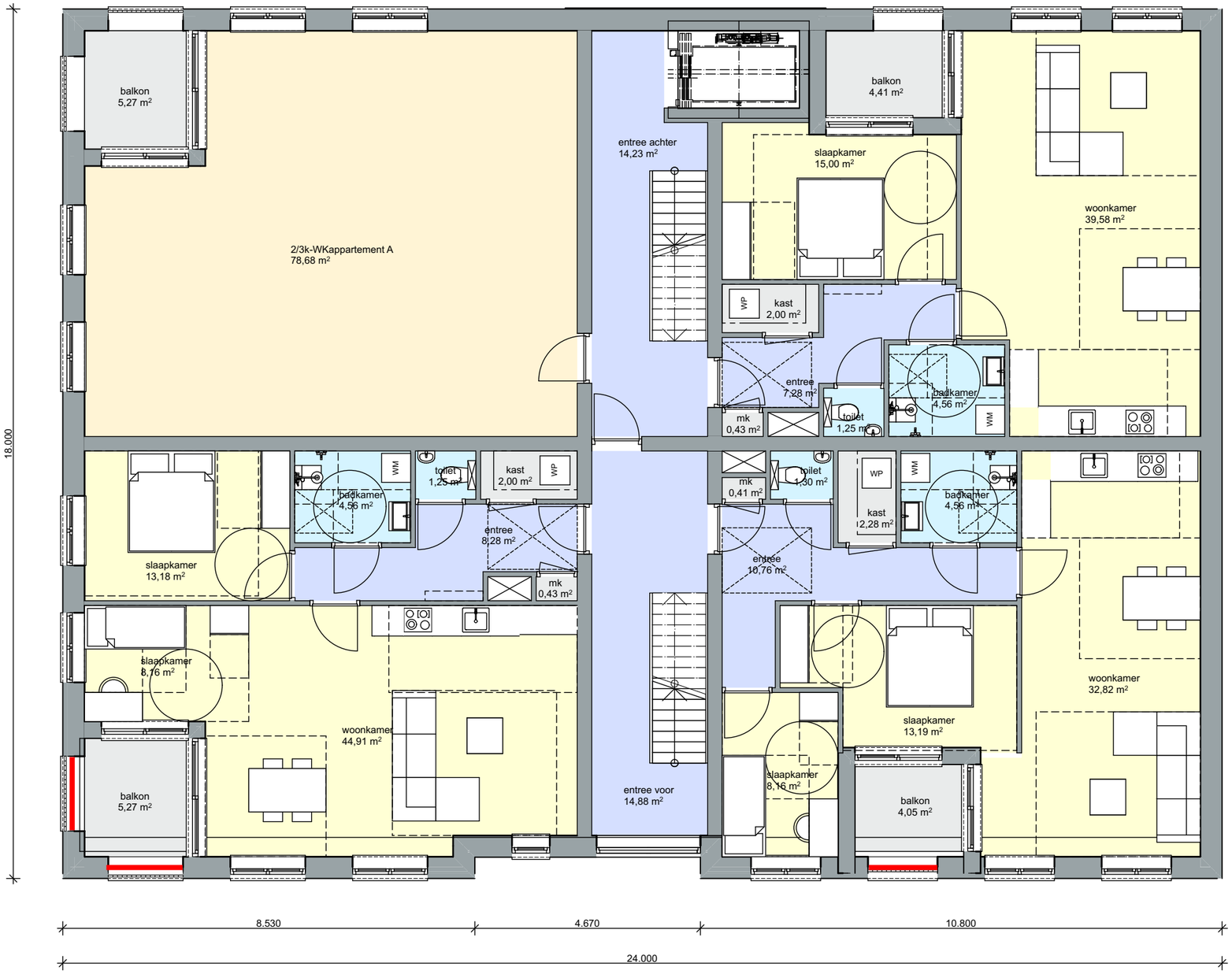

Herontwikkeling Wilhelminalaan / Vlassert te Reusel
Appartementen, eerste verdieping
4 september 2019
1:100

project
onderdeel
datum
schaal

Bladel | Etten-Leur | Boxtel

Mastbos 15
5531 MX Bladel
tel. 0497 - 360054
info@gewoonarchitecten.nl
www.gewoonarchitecten.nl

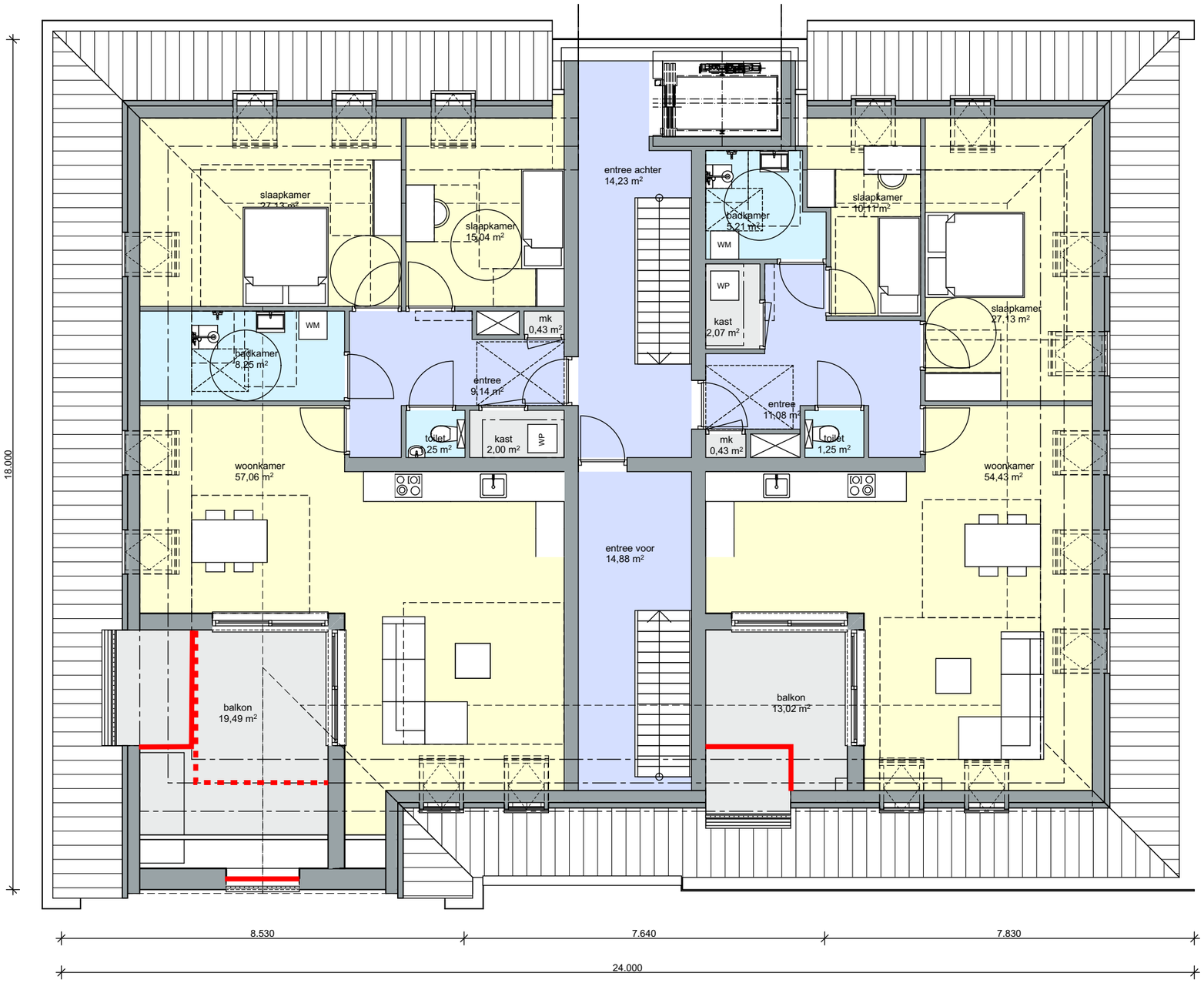

positie van de balkonbeglazing bij gevel alternatief

Herontwikkeling Wilhelminalaan / Vlassert te Reusel
Appartementen, tweede verdieping
4 september 2019
1:100

project
onderdeel
datum
schaal

Bladel | Etten-Leur | Boxtel

Mastbos 15
5531 MX Bladel
tel. 0497 - 360054
info@gewoonarchitecten.nl
www.gewoonarchitecten.nl

BIJLAGE 3:

Project

Omschrijving:	Wilhelminalaan 71A - 75 te Reusel
Werknummer:	1909/082/DJ-01
Rekenmethode:	NPR 5272
Status:	Nieuwbouw
Categorie:	Weg- of spoorweglawaai
Bestand:	S:\Projecten\2019\1903261ROS - Wilhelminalaan 71A - 75 te Reusel\meerwerk\berekeningen\Wilhelmin...
Aangemaakt op:	13-9-2019 door: DJ
Gewijzigd op:	23-9-2019 door: DJ

Variant	Gebruiksfunctie
hoek balkon (bg en 1e)	Woonfunctie
zuid balkon (bg en 1e)	Woonfunctie
zuid balkon (2e)	Woonfunctie
hoek balkon (2e)	Woonfunctie
hoek balkon (2e, alterna...	Woonfunctie

VARIANT: hoek balkon (bg en 1e)

Geluidbelasting

Geluidbelasting [dB]	125	250	500	1000	2000	Totaal
Spectrum 2 (verkeersgeluid, index Atr)	49,0	53,0	56,0	59,0	57,0	63,0

Verblijfsgebied: hoek balkon (bg en 1e)

Resultaten GA,k

Verblijfsruimte	Vloeroppervlak [m2]	GA [dB]	Lbi [dB]	GA,k [dB]
hoek balkon (bg en 1e)	5,27	15,2	47,8	15,2
Totaal verblijfsgebied	5,27			15,2

Verblijfsruimte: hoek balkon (bg en 1e)

Vloeroppervlak	5,27	m²	Maximale geluidsbelasting	63,0	dB
Vertrekhoogte	3,00	m	Geluidwering GA	15,2	dB
Volume	15,81	m³	Binnenniveau Lbi	47,8	dB
Nagalmtijd T0	0,50	s	Karakteristieke geluidwering GA,k	15,2	dB

Vlak 1 : westgevel

Geluidniveaucorrectie CL	6,0	dB	(eigen waarde)
Gevelstructuurcorrectie Cg	0,0	dB	(eigen waarde)

Id	Omschrijving	S [m²]	Lengte [m]	RA/DneA [dB(A)]	Partiële geluidsisolatie per octaafband [dB(A)] 125	250	500	1000	2000	Totaal [dB(A)]
D02851	Meta-glas M-View balkonbeglazing 12 mm ...	3,54		17,5	18,2	18,6	18,4	21,4	25,2	20,7
D02457	band+lat		7,67	49,8	36,8	47,8	55,8	59,8	64,8	49,6
G00006	TNO-TPD: Spouwmuur (365 kg/m2)	3,84		50,3	43,1	47,6	54,4	60,6	65,9	53,2
Totaal		7,38		R'	18,1	18,6	18,4	21,4	25,2	20,7
				GA	13,7	14,1	13,9	16,9	20,7	16,2

Vlak 2 : zuidgevel

Geluidniveaucorrectie CL	0,0	dB	parallel aan de weg (2)
Gevelstructuurcorrectie Cg	0,0	dB	(eigen waarde)

Id	Omschrijving	S [m²]	Lengte [m]	RA/DneA [dB(A)]	Partiële geluidsisolatie per octaafband [dB(A)] 125	250	500	1000	2000	Totaal [dB(A)]
D02851	Meta-glas M-View balkonbeglazing 12 mm ...	3,54		17,5	17,8	18,2	18,0	21,0	24,8	20,3
D02457	band+lat		7,67	49,8	36,4	47,4	55,4	59,4	64,4	49,2
G00006	TNO-TPD: Spouwmuur (365 kg/m2)	3,18		50,3	43,5	48,0	54,8	61,0	66,3	53,6
Totaal		6,72		R'	17,7	18,2	18,0	21,0	24,8	20,3
				GA	13,7	14,1	13,9	16,9	20,7	16,2

VARIANT: zuid balkon (bg en 1e)

Geluidbelasting

Geluidbelasting [dB]	125	250	500	1000	2000	Totaal
Spectrum 2 (verkeersgeluid, index Atr)	49,0	53,0	56,0	59,0	57,0	63,0

Verblijfsgebied: zuid balkon (bg en 1e)

Resultaten GA,k

Verblijfsruimte	Vloeroppervlak [m2]	GA [dB]	Lbi [dB]	GA,k [dB]
zuid balkon (bg en 1e)	4,05	15,1	47,9	15,1
Totaal verblijfsgebied	4,05			15,1

Verblijfsruimte: zuid balkon (bg en 1e)

Vloeroppervlak	4,05	m²	Maximale geluidsbelasting	63,0	dB
Vertrekhoogte	3,00	m	Geluidwering GA	15,1	dB
Volume	12,15	m³	Binnenniveau Lbi	47,9	dB
Nagalmtijd T0	0,50	s	Karakteristieke geluidwering GA,k	15,1	dB

Vlak 1 : westgevel

Geluidniveaucorrectie CL	0,0	dB	(eigen waarde)
Gevelstructuurcorrectie Cg	0,0	dB	(eigen waarde)

Id	Omschrijving	S [m²]	Lengte [m]	RA/DneA [dB(A)]	Partiële geluidsisolatie per octaafband [dB(A)] 125	250	500	1000	2000	Totaal [dB(A)]
D02851	Meta-glas M-View balkonbeglazing 12 mm ...	3,54		17,5	17,8	18,2	18,0	21,0	24,8	20,3
D02457	band+lat		7,67	49,8	36,4	47,4	55,4	59,4	64,4	49,2
G00006	TNO-TPD: Spouwmuur (365 kg/m2)	3,21		50,3	43,5	48,0	54,8	61,0	66,3	53,5
Totaal		6,75		R'	17,7	18,2	18,0	21,0	24,8	20,3
				GA	12,5	13,0	12,8	15,8	19,6	15,1

VARIANT: zuid balkon (2e)

Geluidbelasting

Geluidbelasting [dB]	125	250	500	1000	2000	Totaal
Spectrum 2 (verkeersgeluid, index Atr)	49,0	53,0	56,0	59,0	57,0	63,0

Verblijfsgebied: zuid balkon (2e)

Resultaten GA,k

Verblijfsruimte	Vloeroppervlak [m2]	GA [dB]	Lbi [dB]	GA,k [dB]
zuid balkon (2e)	13,02	17,1	45,9	17,1
Totaal verblijfsgebied	13,02			17,1

Verblijfsruimte: zuid balkon (2e)

Vloeroppervlak	13,02	m²	Maximale geluidsbelasting	63,0	dB
Vertrekhoogte	2,40	m	Geluidwering GA	17,1	dB
Volume	31,25	m³	Binnenniveau Lbi	45,9	dB
Nagalmtijd T0	1,00	s	Karakteristieke geluidwering GA,k	17,1	dB

Vlak 1 : zuidgevel

Geluidniveaucorrectie CL	0,0	dB	(eigen waarde)
Gevelstructuurcorrectie Cg	2,0	dB	52. Geveltype 4c, n.v.t., absorptie 100 %, zichtlijn < 1,5

Id	Omschrijving	S [m²]	Lengte [m]	RA/DneA [dB(A)]	Partiële geluidsisolatie per octaafband [dB(A)] 125	250	500	1000	2000	Totaal [dB(A)]
D02851	Meta-glas M-View balkonbeglazing 12 mm ...	3,27		17,5	21,6	22,0	21,8	24,8	28,6	24,1
D02457	band+lat		11,89	49,8	38,0	49,0	57,0	61,0	66,0	50,8
D00303	Pannendak DH2:geiso.dakplaten pur/ps	11,64		27,2	21,1	21,1	29,1	35,1	41,1	28,3
Totaal		14,91		R'	18,3	18,5	21,0	24,4	28,4	22,7
				GA	12,7	12,9	15,5	18,8	22,8	17,1

VARIANT: hoek balkon (2e)

Geluidbelasting

Geluidbelasting [dB]	125	250	500	1000	2000	Totaal
Spectrum 2 (verkeersgeluid, index Atr)	49,0	53,0	56,0	59,0	57,0	63,0

Verblijfsgebied: hoek balkon (2e)

Resultaten GA,k

Verblijfsruimte	Vloeroppervlak [m2]	GA [dB]	Lbi [dB]	GA,k [dB]
hoek balkon (2e)	19,49	18,9	44,1	18,9
Totaal verblijfsgebied	19,49			18,9

Verblijfsruimte: hoek balkon (2e)

Vloeroppervlak	19,49	m²	Maximale geluidsbelasting	63,0	dB
Vertrekhoogte	2,40	m	Geluidwering GA	18,9	dB
Volume	73,33	m³	Binnenniveau Lbi	44,1	dB
Nagalmtijd T0	1,00	s	Karakteristieke geluidwering GA,k	18,9	dB

Vlak 1 : westgevel

Geluidniveaucorrectie CL	6,0	dB	(eigen waarde)
Gevelstructuurcorrectie Cg	2,0	dB	52. Geveltype 4c, n.v.t., absorptie 100 %, zichtlijn < 1,5

Id	Omschrijving	S [m²]	Lengte [m]	RA/DneA [dB(A)]	Partiële geluidsisolatie per octaafband [dB(A)] 125	250	500	1000	2000	Totaal [dB(A)]
D02851	Meta-glas M-View balkonbeglazing 12 mm ...	3,27		17,5	23,0	23,4	23,2	26,2	30,0	25,5
D02457	band+lat		11,89	49,8	39,3	50,3	58,3	62,3	67,3	52,1
D00303	Pannendak DH2:geiso.dakplaten pur/ps	17,13		27,2	20,8	20,8	28,8	34,8	40,8	28,0
Totaal		20,40		R'	18,7	18,9	22,1	25,6	29,6	23,5
				GA	15,4	15,6	18,9	22,4	26,4	20,3

Vlak 2 : zuidgevel

Geluidniveaucorrectie CL	0,0	dB	(eigen waarde)
Gevelstructuurcorrectie Cg	0,0	dB	(eigen waarde)

Id	Omschrijving	S [m²]	Lengte [m]	RA/DneA [dB(A)]	Partiële geluidsisolatie per octaafband [dB(A)] 125	250	500	1000	2000	Totaal [dB(A)]
D02851	Meta-glas M-View balkonbeglazing 12 mm ...	3,67		17,5	21,0	21,4	21,2	24,2	28,0	23,5
D02457	band+lat		7,81	49,8	39,7	50,7	58,7	62,7	67,7	52,5
G00006	TNO-TPD: Spouwmuur (365 kg/m2)	10,85		50,3	41,5	46,0	52,8	59,0	64,4	51,6
Totaal		14,52		R'	20,9	21,4	21,2	24,2	28,0	23,5
				GA	17,1	17,6	17,4	20,4	24,2	19,7

VARIANT: hoek balkon (2e, alternatief)

Geluidbelasting

Geluidbelasting [dB]	125	250	500	1000	2000	Totaal
Spectrum 2 (verkeersgeluid, index Atr)	49,0	53,0	56,0	59,0	57,0	63,0

Verblijfsgebied: hoek balkon (2e, alternatief)

Resultaten GA,k

Verblijfsruimte	Vloeroppervlak [m2]	GA [dB]	Lbi [dB]	GA,k [dB]
hoek balkon (2e, alternatief)	19,49	14,8	48,2	14,8
Totaal verblijfsgebied	19,49			14,8

Verblijfsruimte: hoek balkon (2e, alternatief)

Vloeroppervlak	19,49	m²	Maximale geluidsbelasting	63,0	dB
Vertrekhoogte	2,40	m	Geluidwering GA	14,8	dB
Volume	58,66	m³	Binnenniveau Lbi	48,2	dB
Nagalmtijd T0	0,90	s	Karakteristieke geluidwering GA,k	14,8	dB

Vlak 1 : westgevel

Geluidniveaucorrectie CL	6,0	dB	(eigen waarde)
Gevelstructuurcorrectie Cg	2,0	dB	52. Geveltype 4c, n.v.t., absorptie 100 %, zichtlijn < 1,5

Id	Omschrijving	S [m²]	Lengte [m]	RA/DneA [dB(A)]	Partiële geluidsisolatie per octaafband [dB(A)] 125	250	500	1000	2000	Totaal [dB(A)]
D02851	Meta-glas M-View balkonbeglazing 12 mm ...	3,27		17,5	23,0	23,4	23,2	26,2	30,0	25,5
D02457	band+lat		11,89	49,8	39,3	50,3	58,3	62,3	67,3	52,1
D00303	Pannendak DH2:geiso.dakplaten pur/ps	17,13		27,2	20,8	20,8	28,8	34,8	40,8	28,0
Totaal		20,40		R'	18,7	18,9	22,1	25,6	29,6	23,5
				GA	14,9	15,1	18,4	21,9	25,9	19,8

Vlak 2 : zuidgevel

Geluidniveaucorrectie CL	0,0	dB	(eigen waarde)
Gevelstructuurcorrectie Cg	1,0	dB	47. Geveltype 4c, n.v.t., absorptie 0 %, 1,5 < zichtlijn < 2,5

Id	Omschrijving	S [m²]	Lengte [m]	RA/DneA [dB(A)]	Partiële geluidsisolatie per octaafband [dB(A)] 125	250	500	1000	2000	Totaal [dB(A)]
D02851	Meta-glas M-View balkonbeglazing 12 mm ...	11,77		17,5	15,0	15,4	15,2	18,2	22,0	17,5
D02457	band+lat		15,45	49,8	35,8	46,8	54,8	58,8	63,8	48,6
Totaal		11,77		R'	15,0	15,4	15,2	18,2	22,0	17,5
				GA	12,6	13,0	12,9	15,9	19,7	15,1

BIJLAGE 4:

M-VIEW® BALKON- EN VERANDABEGLAZING

1

2

Geniet optimaal van het buitenleven met M-View® balkonbeglazing. Deze beglazing beschermt Balkons en veranda's tegen wind en neerslag, zodat er ook met slecht weer genoten kan worden van de buitenruimte.

3

M-VIEW® **BALKON- EN VERANDABEGLAZING**

Extra leefruimte
Volledig te openen
Maximaal transparant
Extra isolatie

4

5

6

1 M-View® balkonbeglazing onderscheidt zich door de lichte en eenvoudige bediening. In een simpele handeling kan de beglazing volledig open, half open of dicht.
[Bermuda Zaandam]

2 Door het plaatsen van M-View® beglazing wordt de woning extra geïsoleerd, waardoor het energieverbruik vermindert. Daarnaast worden omgevingsgeluiden zoals verkeerslawaai gedempt.
[Krijtstede Nieuwegein, Centrum Architecten]

3 Doordat er geen verticale stijlen zijn, is de beglazing volledig transparant. Het uitzicht vanuit de woning is onbelemmerd en de lichtinval optimaal.
[Secretatis Naaldwijk]

4 M-View® beglazing wordt volledig op maat gemaakt en is in vele vormen verkrijgbaar. Recht of gebogen, maar ook hoeken zijn mogelijk. De glaspanelen worden geplaatst op een borstwering of zijn verdiepingshoog voor veranda's en balkons met een spijlenhekwerk.
[Zijpe Zwolle]

5 Heeft u een bijzonder gevelontwerp wat om een maatwerkoplossing vraagt? Dankzij onze eigen productontwikkeling kan Metaglas voor ieder balkon of veranda de gewenste beglazing maken.
[Villa, Jan des Bouvrie]

6 [Parkplan Ypenburg Den Haag, De Zwarte Hond BV]

DE 20 VOORDELEN VAN M-VIEW

- Iedere dag plezier van balkon, loggia of veranda
- Vergroting van de leefruimte
- Waardestijging van de woning
- Volledig te openen
- Eenvoudig te bedienen
- Verschillende openingsstanden; volledig of gedeeltelijk open, gesloten, ventilatiestand
- Onbeperkt uitzicht omdat er geen verticale stijlen zijn
- Bescherming tegen wind, regen, sneeuw en vuil
- Meubelen, kussens en andere spullen kunnen het hele jaar op het balkon blijven staan
- Verminderen van omgevingsgeluiden, zoals verkeer, met ongeveer 10 dB
- Meer veiligheid op het balkon (i.v.m. kinderen)
- Hogere temperatuur op het balkon
- Beter isolatie woning
- Verlaging van het energieverbruik
- Onderhoudsarm
- Eenvoudig vanaf het balkon schoon te maken
- Duurzaam
- M-View kan tijdens de bouw én later op een willekeurig moment geplaatst worden
- Past op bijna iedere balkonvorm
- Begeleiding bij aanvraag lichte bouwvergunning

Metaglas
Postbus 270, 4000 AG Tiel
Het Eek 5, 4004 LM Tiel
Wijzigingen voorbehouden
Tel: 0344 75 04 00
Fax: 0344 75 04 99
E-mail: info@metaglas.nl

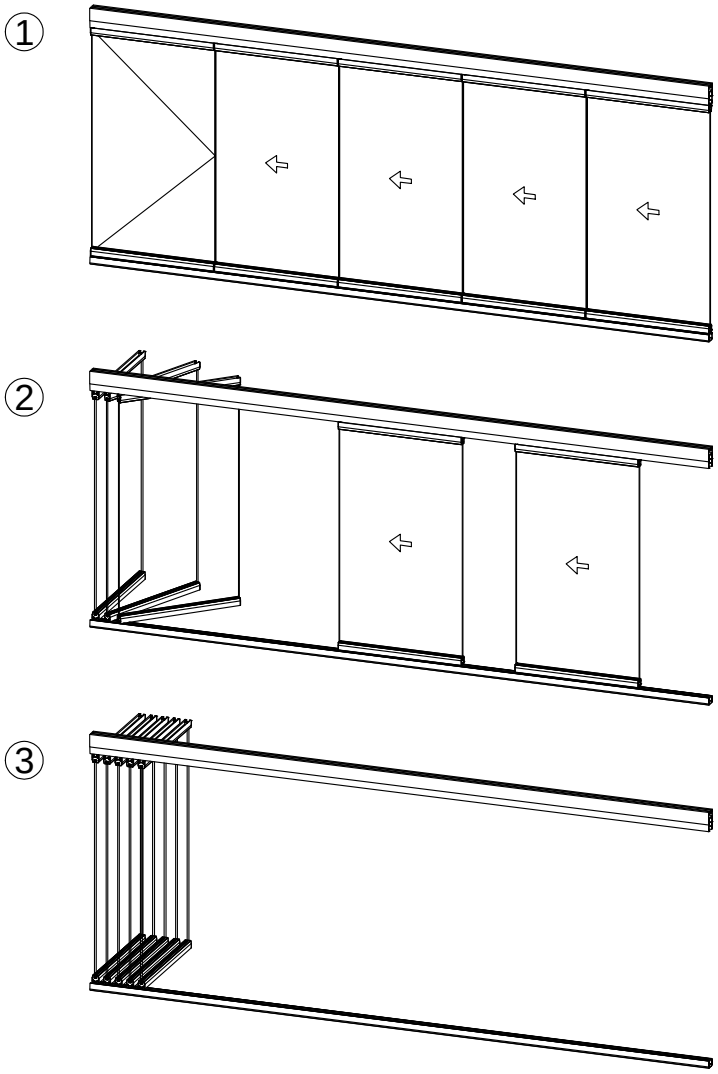

Vergroot de leefruimte

De leefruimte vergroten en iedere dag van het balkon genieten? Het kan met M-View beglazing. Hiermee betrek je het balkon of veranda bij de woning en creëer je een aangename wintertuin. Zo zijn balkons en veranda's het hele jaar bruikbaar, bij goed en slecht weer. M-View beglazing vergroot de woonruimte en het woongenot.

Eenvoudig te bedienen

Met M-View creëert u een aangename extra leefruimte, zonder het balkon definitief af te sluiten, want bij mooi weer kan de beglazing eenvoudig volledig worden geopend. Alle openingsstanden van M-View zijn met een simpele handeling te bereiken; volledig open, half open of op de ventilatiestand. Door de draaifunctie zijn de panelen tevens eenvoudig vanaf het balkon te reinigen.

Transparant

De slanke profilering zorgt voor een grote lichtinval en openheid. M-View heeft geen verticale profielen, zodat het ontwerp van het gebouw ongewijzigd blijft en het uitzicht vanuit het balkon onbeperkt is.

Metaglas
Postbus 270, 4000 AG Tiel
Het Eek 5, 4004 LM Tiel
Wijzigingen voorbehouden
Tel: 0344 75 04 00
Fax: 0344 75 04 99
E-mail: info@metaglas.nl

Geluidsisolatie

Door het balkon of de loggia te voorzien van M-View balkonbeglazing ontstaat er een extra barrière tegen geluid van buiten, zoals verkeerslawaai. Officiële testen uitgevoerd door onafhankelijk adviesbureau Peutz hebben uitgewezen dat plaatsing van M-View beglazing voor geluidsdemping tot wel 22 dB zorgt.

Geluidwerendheid bij standaard uitvoering zonder transparant afdichtingsprofiel op de tussennaden.

Glasdikte	Rw (C:Ctr)	Wegverkeer	Treinverkeer
6 mm	18 (-1;-2) dB	16 dB (A)	17 dB (A)
8 mm	18 (0;-1) dB	17 dB (A)	18 dB (A)
10 mm	19 (0;-1) dB	17 dB (A)	19 dB (A)
12 mm	19 (0;-1) dB	18 dB (A)	19 dB (A)

Geluidwerendheid bij uitvoering met transparant afdichtingsprofiel op de tussennaden.

Glasdikte	Rw (C:Ctr)	Wegverkeer	Treinverkeer
6 mm	20 (0;-1) dB	18 dB (A)	20 dB (A)
8 mm	21 (0;-1) dB	20 dB (A)	21 dB (A)
10 mm	21 (-1;-2) dB	20 dB (A)	21 dB (A)
12 mm	22 (-1;-2) dB	20 dB (A)	21 dB (A)

Zie pagina 3.2.22 voor aansluitdetails met afdichtingsprofiel

Energiebesparing

Door toepassing van het M-View systeem wordt het balkon beschermd tegen wind, kou en neerslag. Hierdoor is er minder tocht in de woning en minder kou direct op de gevel en de ramen waardoor een energiebesparing tot wel 25% mogelijk is.

Duurzaamheid

Het M-View systeem is een klimaatbewuste keuze. De materialen glas en aluminium verouderen niet en gaan een leven lang mee. Indien nodig kunnen deze materialen volledig worden gerecycled. Daarnaast hoeft aluminium nauwelijks onderhouden en niet geschilderd te worden. Alleen reinigen is voldoende. Van het M-View systeem heeft u tientallen jaren plezier!

Kwaliteit

M-View balkonbeglazing wordt geproduceerd en gemonteerd volgens de allerhoogste kwaliteitseisen. Ieder systeem dat wij leveren voldoet aan de richtlijnen zoals omschreven in het kwaliteitshandboek van de branchevereniging VMRG en dragen het VMRG keurmerk.

Metaglas
Postbus 270, 4000 AG Tiel
Het Eek 5, 4004 LM Tiel
Wijzigingen voorbehouden
Tel: 0344 75 04 00
Fax: 0344 75 04 99
E-mail: info@metaglas.nl

MODELLEN / BEDIENING

Model A

Dit model M-View balkonbeglazing is geschikt voor toepassing op een borstwering. Om de balkonbeglazing te openen is het draaipaneel voorzien van een T-vormige RVS greep die is geplaatst op het onderprofiel van de balkon-beglazing.

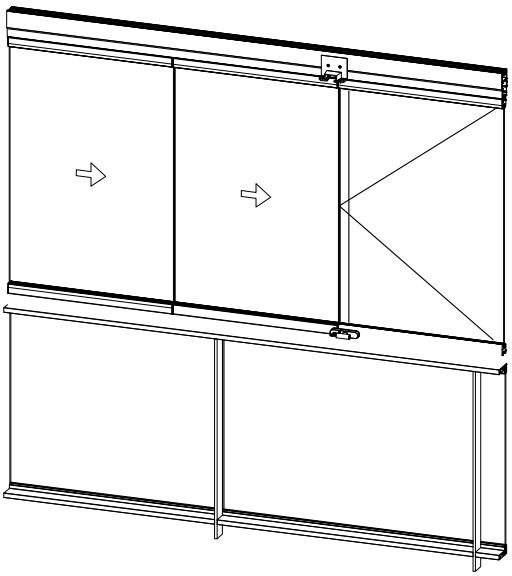

Model B

M-View model B is geschikt voor verdiepings-hoge toepassing op balkons en loggia's. Om de beglazing te openen is het draaipaneel aan de binnenzijde voorzien van een L-vormige RVS greep in het midden van het glaspaneel (max. 1050 hoogte).

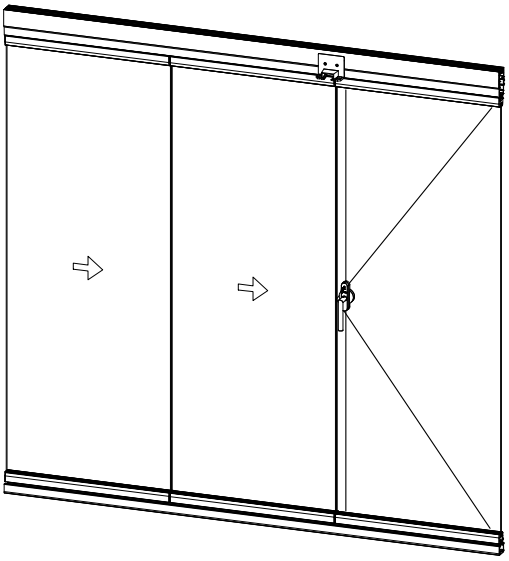

Model C

Dit model M-View balkonbeglazing is geschikt voor verdiepingshoge toepassing waarbij de beglazing van twee zijden benaderbaar is. Bijvoorbeeld bij veranda's. Het draaipaneel is in het midden (max. 1050 hoogte) voorzien van een krukslot met een L-vormige RVS greep aan beide zijden.

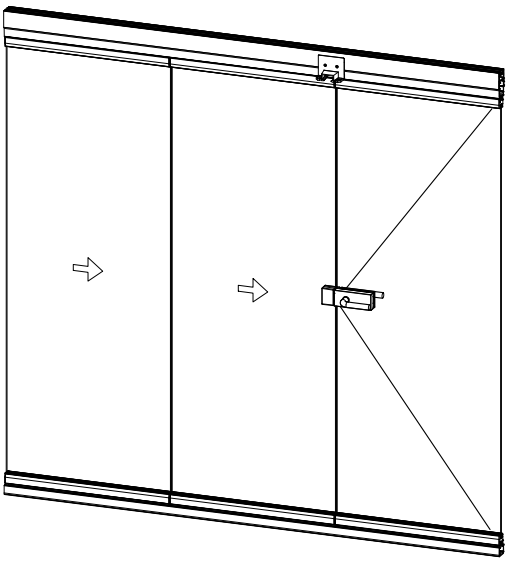

Metaglas
Postbus 270, 4000 AG Tiel
Het Eek 5, 4004 LM Tiel
Wijzigingen voorbehouden
Tel: 0344 75 04 00
Fax: 0344 75 04 99
E-mail: info@metaglas.nl

VORMEN

M-View balkonbeglazing kan op vrijwel iedere balkonvorm geplaatst worden. Naast de rechte opstelling kan het systeem ook op balkons worden geplaatst met één of meerdere hoeken of ronde vormen. Op deze pagina een kleine greep uit de vele opstellingsmogelijkheden.

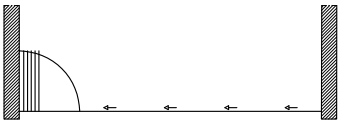

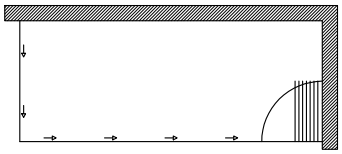

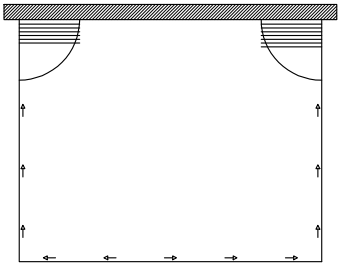

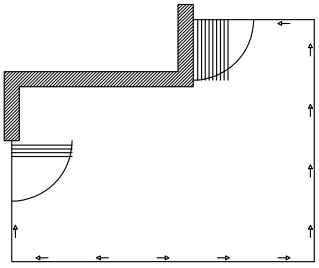

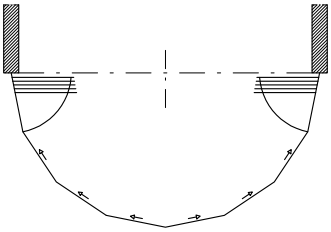

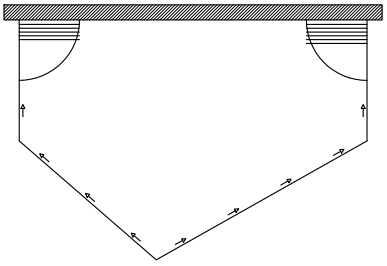

Metaglas
Postbus 270, 4000 AG Tiel
Het Eek 5, 4004 LM Tiel
Wijzigingen voorbehouden
Tel: 0344 75 04 00
Fax: 0344 75 04 99
E-mail: info@metaglas.nl

OPENINGSMOGELIJKHEDEN

De panelen van een M-View systeem kunnen naar links of rechts openen, of indien gewenst naar beide zijden, afhankelijk van de opstelling. Op deze pagina ziet u een aantal mogelijkheden voor de openingsrichting. Uiteraard zijn er naast deze voorbeelden nog vele andere mogelijkheden.

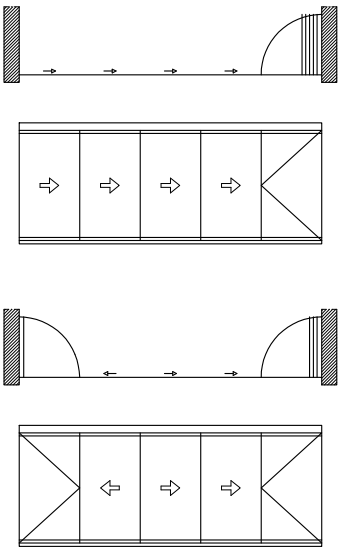

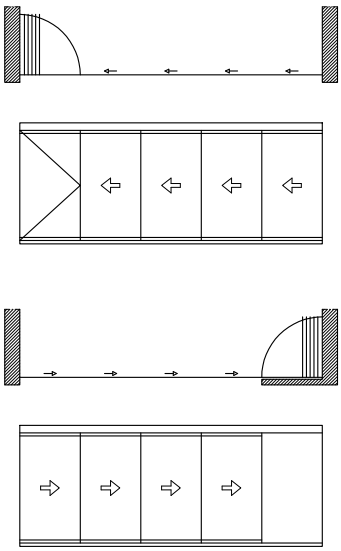

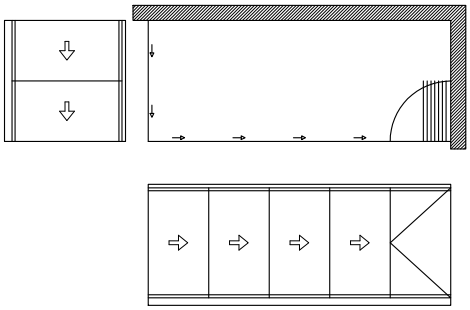

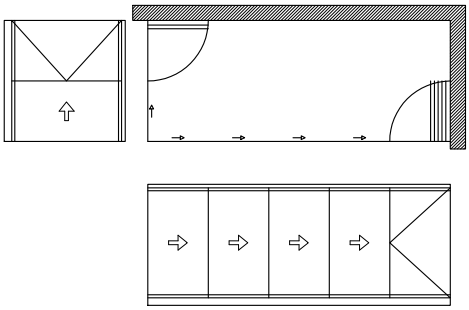

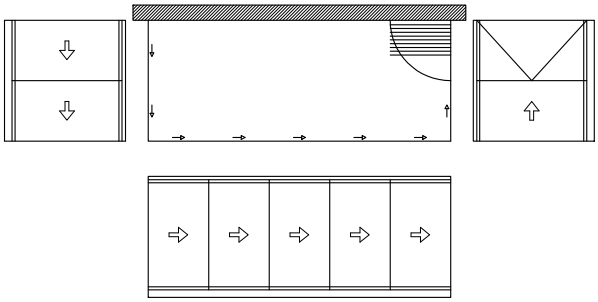

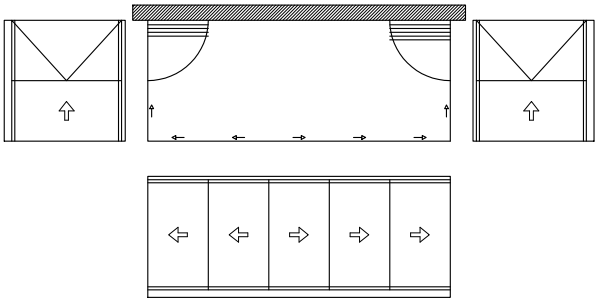

Metaglas
Postbus 270, 4000 AG Tiel
Het Eek 5, 4004 LM Tiel
Wijzigingen voorbehouden
Tel: 0344 75 04 00
Fax: 0344 75 04 99
E-mail: info@metaglas.nl

KENMERKEN

Bediening

Het eerste glaspaneel van het M-View systeem draait naar binnen. Dit paneel wordt als eerste geopend door middel van de RVS greep (1 en 2). Het tweede paneel kan nu tegen het eerste paneel geschoven worden (3) en worden gedraaid (4). Op deze manier kan de balkonbeglazing volledig worden geopend. Zodra de panelen open zijn gedraaid, zijn ze gefixeerd en kunnen ze niet meer verschuiven.

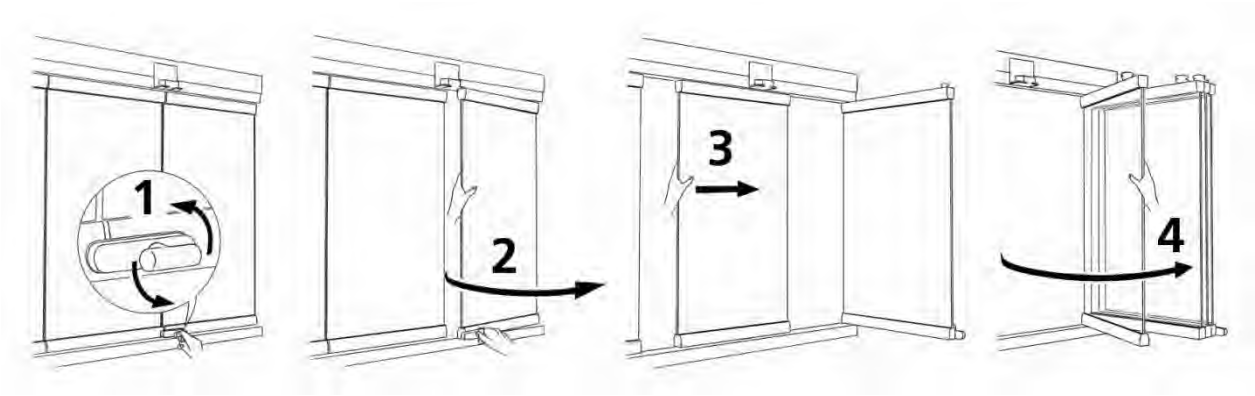

Veiligheid

De panelen van M-View zijn in gesloten stand zowel onder als boven vergrendeld, zodat de balkonbeglazing niet van buiten te openen is. Voor extra veiligheid is het krukmechanisme, waarmee de balkonbeglazing wordt geopend, voorzien van een anti-inbraakslot. Bij balkonbeglazing op een balustrade bevindt dit krukmechanisme zich op het aluminium profiel aan de onderzijde van het eerste paneel. Bij verdiepingshoge balkonbeglazing wordt de bediening in het midden (op max. 1050 mm hoogte) van het glaspaneel geplaatst.

Ventilatie

M-View balkonbeglazing heeft uiterst smalle naden tussen de panelen. Daarnaast heeft het eerste paneel een speciale ventilatiestand. Hierdoor is het mogelijk het balkon en de achterliggende ruimtes continu te ventileren zonder het balkon te voorzien van ventilatieroosters. De naden tussen de gesloten panelen zijn dusdanig klein dat deze neerslag voldoende weren.

Reiniging en onderhoud

Het M-View systeem heeft slechts een minimum aan onderhoud nodig. Het regelmatig reinigen van het glas en de profielen met water en een mild schoonmaakmiddel is al voldoende. Alle panelen van het systeem kunnen eenvoudig vanaf het balkon worden schoongemaakt.

Metaglas
Postbus 270, 4000 AG Tiel
Het Eek 5, 4004 LM Tiel
Wijzigingen voorbehouden
Tel: 0344 75 04 00
Fax: 0344 75 04 99
E-mail: info@metaglas.nl

TECHNISCHE GEGEVENS

Afmetingen

Maximale hoogte: 2800 mm
Maximale breedte: afhankelijk van openingswijze

Maximale toepassingshoogte: in gebouwen tot 100 meter hoogte
Voor toepassing in gebouwen boven 100 meter hoogte vragen wij u contact op te nemen met onze adviseurs.

Levensduur

Door de aluminium profielen te voorzien van poedercoating is het materiaal langdurig beschermd tegen invloeden van buitenaf zoals zon, wind en regen.

Kleuren

Het aanbod van kleuren is nagenoeg onbeperkt. De aluminium profielen van M-View worden standaard geleverd in de kleur RAL 9006 en RAL 9016. Daarnaast kunnen de profielen op aanvraag worden uitgevoerd in alle standaard RAL kleuren of worden geanodiseerd. Bij grotere projecten zijn ook speciale kleuren en coatings mogelijk.

Glas

Standaard is het M-View systeem voorzien van blank gehard floatglas. Optioneel kan het systeem ook worden uitgevoerd met speciale glassoorten zoals zonwerend of gekleurd glas. Ieder glaspaneel ondergaat na harding de zogenaamde heat-soak test zodat alleen glas van de allerbeste kwaliteit voor uw M-View balkonbeglazing wordt gebruikt.

Glasdikte

Het M-View systeem kan worden voorzien van 6, 8, 10 of 12 mm blank gehard floatglas.

De glasdikte die wordt toegepast is afhankelijk van de afmetingen van de balkonbeglazing, de totale gebouwhoogte en het windgebied waarin het gebouw staat.

Verdeling windgebieden in Nederland

Metaglas
Postbus 270, 4000 AG Tiel
Het Eek 5, 4004 LM Tiel
Wijzigingen voorbehouden
Tel: 0344 75 04 00
Fax: 0344 75 04 99
E-mail: info@metaglas.nl

M-VIEW BALKON EN VERANDA BEGLAZING

Indicatie maximale hoogte M-View balkonbeglazing bij glasdikte 6 mm												
Gebouw hoogte	Windgebied I				Windgebied II				Windgebied III			
	Hoek van gebouw		Midden van gebouw		Hoek van gebouw		Midden van gebouw		Hoek van gebouw		Midden van gebouw	
	onbeb.	bebouwd	onbeb.	bebouwd	onbeb.	bebouwd	onbeb.	bebouwd	onbeb.	bebouwd	onbeb.	bebouwd
5 mtr	1709	1943	1978	2100	1888	2100	2100	2100	2100	2100	2100	2100
10 mtr	1532	1862	1772	2100	1672	2019	1935	2100	1826	2100	2100	2100
15 mtr	1451	1621	1678	1876	1567	1759	1813	2037	1709	1901	1978	2100
20 mtr	1398	1499	1616	1734	1506	1629	1741	1885	1629	1759	1885	2037
25 mtr	1360	1429	1571	1652	1457	1553	1685	1796	1574	1672	1822	1935
30 mtr	1333	1374	1540	1587	1424	1493	1646	1727	1532	1613	1772	1866
35 mtr	1310	1333	1513	1540	1393	1446	1610	1672	1499	1560	1734	1805
40 mtr	1288	1304	1487	1506	1396	1413	1582	1634	1475	1525	1705	1764
45 mtr	1273	1277	1470	1474	1350	1383	1560	1598	1451	1493	1678	1727
50 mtr	1258	1258	1453	1453	1333	1360	1540	1571	1429	1469	1652	1698
55 mtr	1244	1244	1436	1436	1320	1337	1525	1545	1413	1446	1634	1672
60 mtr	1234	1234	1424	1424	1304	1320	1506	1525	1398	1424	1616	1646
65 mtr	1221	1221	1409	1409	1292	1304	1492	1506	1383	1408	1598	1628
70 mtr	1211	1211	1398	1398	1280	1288	1478	1487	1374	1388	1587	1604
75 mtr	1205	1205	1390	1390	1273	1277	1470	1474	1360	1378	1571	1593
80 mtr	1196	1196	1380	1380	1262	1266	1457	1461	1350	1364	1560	1576
85 mtr	1190	1190	1373	1373	1255	1255	1448	1448	1342	1350	1550	1560
90 mtr	1181	1181	1362	1362	1248	1248	1440	1440	1333	1342	1540	1550
95 mtr	1175	1175	1356	1356	1237	1237	1428	1428	1324	1329	1530	1535
100 mtr	1170	1170	1349	1349	1231	1231	1420	1420	1316	1320	1520	1525

Indicatie maximale hoogte M-View beglazing bij glasdikte 8 mm												
Gebouw hoogte	Windgebied I				Windgebied II				Windgebied III			
	Hoek van gebouw		Midden van gebouw		Hoek van gebouw		Midden van gebouw		Hoek van gebouw		Midden van gebouw	
	onbeb.	bebouwd	onbeb.	bebouwd	onbeb.	bebouwd	onbeb.	bebouwd	onbeb.	bebouwd	onbeb.	bebouwd
5 mtr	2273	2600	2600	2600	2600	2600	2600	2600	2600	2600	2600	2600
10 mtr	2034	2480	2359	2600	2223	2600	2579	2600	2341	2600	2600	2600
15 mtr	1926	2154	2232	2499	2082	2341	2414	2600	2273	2600	2600	2600
20 mtr	1853	1990	2148	2307	1999	2165	2317	2512	2165	2341	2512	2600
25 mtr	1802	1896	2087	2197	1933	2062	2241	2392	2092	2223	2426	2579
30 mtr	1765	1820	2045	2109	1888	1982	2189	2298	2034	2143	2359	2486
35 mtr	1735	1765	2009	2045	1847	1918	2140	2223	1990	2072	2307	2403
40 mtr	1705	1726	1974	1999	1814	1874	2102	2172	1957	2025	2269	2348
45 mtr	1684	1689	1950	1956	1789	1833	2073	2124	1926	1982	2232	2298
50 mtr	1665	1665	1927	1927	1765	1802	2045	2087	1896	1949	2197	2259
55 mtr	1646	1646	1905	1905	1748	1771	2025	2052	1874	1918	2172	2223
60 mtr	1632	1632	1889	1889	1726	1748	1999	2025	1853	1888	2148	2189
65 mtr	1614	1614	1868	1868	1710	1726	1980	1999	1833	1867	2124	2164
70 mtr	1601	1601	1853	1853	1695	1705	1962	1974	1820	1840	2109	2132
75 mtr	1593	1593	1843	1843	1684	1689	1950	1956	1802	1827	2087	2117
80 mtr	1580	1580	1829	1829	1670	1674	1933	1939	1789	1808	2073	2094
85 mtr	1572	1572	1819	1819	1660	1660	1922	1922	1777	1789	2059	2073
90 mtr	1560	1560	1805	1805	1650	1650	1911	1911	1765	1777	2045	2059
95 mtr	1553	1553	1796	1796	1637	1637	1894	1894	1754	1760	2031	2038
100 mtr	1545	1545	1787	1787	1627	1627	1884	1884	1743	1748	2018	2025

Metaglas
Postbus 270, 4000 AG Tiel
Het Eek 5, 4004 LM Tiel
Wijzigingen voorbehouden
Tel: 0344 75 04 00
Fax: 0344 75 04 99
E-mail: info@metaglas.nl

M-VIEW BALKON EN VERANDA BEGLAZING

Indicatie Maximale hoogte M-View beglazing bij glasdikte 10 mm												
Gebouw hoogte	Windgebied I				Windgebied II				Windgebied III			
	Hoek van gebouw		Midden van gebouw		Hoek van gebouw		Midden van gebouw		Hoek van gebouw		Midden van gebouw	
	onbeb.	bebouwd	onbeb.	bebouwd	onbeb.	bebouwd	onbeb.	bebouwd	onbeb.	bebouwd	onbeb.	bebouwd
5 mtr	2800	2800	2800	2800	2800	2800	2800	2800	2800	2800	2800	2800
10 mtr	2537	2800	2800	2800	2774	2800	2800	2800	2800	2800	2800	2800
15 mtr	2400	2688	2786	2800	2596	2800	2800	2800	2800	2800	2800	2800
20 mtr	2309	2481	2679	2800	2492	2702	2800	2800	2702	2800	2800	2800
25 mtr	2243	2362	2603	2742	2410	2572	2797	2800	2609	2774	2800	2800
30 mtr	2198	2267	2550	2631	2353	2471	2731	2800	2537	2674	2800	2800
35 mtr	2160	2198	2505	2550	2300	2390	2670	2774	2481	2584	2800	2800
40 mtr	2122	2148	2461	2492	2259	2335	2622	2710	2440	2525	2800	2800
45 mtr	2096	2102	2431	2438	2228	2284	2585	2650	2400	2471	2786	2800
50 mtr	2071	2071	2402	2402	2198	2243	2550	2603	2362	2429	2742	2800
55 mtr	2047	2047	2374	2374	2176	2205	2525	2559	2335	2390	2710	2774
60 mtr	2030	2030	2354	2354	2148	2176	2492	2525	2309	2353	2679	2731
65 mtr	2007	2007	2327	2327	2128	2148	2469	2492	2284	2326	2650	2700
70 mtr	1991	1991	2308	2308	2109	2122	2446	2461	2267	2292	2631	2660
75 mtr	1980	1980	2296	2296	2096	2102	2431	2438	2243	2275	2603	2640
80 mtr	1965	1965	2278	2278	2077	2083	2409	2416	2228	2251	2585	2612
85 mtr	1955	1955	2266	2266	2065	2065	2395	2395	2213	2228	2567	2585
90 mtr	1940	1940	2248	2248	2053	2053	2381	2381	2198	2213	2550	2567
95 mtr	1930	1930	2237	2237	2036	2036	2360	2360	2184	2191	2533	2641
100 mtr	1920	1920	2225	2225	2024	2024	2347	2347	2169	2176	2516	2525

Indicatie maximale hoogte M-View beglazing bij glasdikte 12 mm												
Gebouw hoogte	Windgebied I				Windgebied II				Windgebied III			
	Hoek van gebouw		Midden van gebouw		Hoek van gebouw		Midden van gebouw		Hoek van gebouw		Midden van gebouw	
	onbeb.	bebouwd	onbeb.	bebouwd	onbeb.	bebouwd	onbeb.	bebouwd	onbeb.	bebouwd	onbeb.	bebouwd
5 mtr	2800	2800	2800	2800	2800	2800	2800	2800	2800	2800	2800	2800
10 mtr	2800	2800	2800	2800	2800	2800	2800	2800	2800	2800	2800	2800
15 mtr	2800	2800	2800	2800	2800	2800	2800	2800	2800	2800	2800	2800
20 mtr	2764	2800	2800	2800	2800	2800	2800	2800	2800	2800	2800	2800
25 mtr	2685	2800	2800	2800	2800	2800	2800	2800	2800	2800	2800	2800
30 mtr	2631	2714	2800	2800	2800	2800	2800	2800	2800	2800	2800	2800
35 mtr	2528	2631	2800	2800	2754	2800	2800	2800	2800	2800	2800	2800
40 mtr	2539	2571	2800	2800	2705	2796	2800	2800	2800	2800	2800	2800
45 mtr	2507	2515	2800	2800	2667	2734	2800	2800	2800	2800	2800	2800
50 mtr	2478	2478	2800	2800	2631	2685	2800	2800	2800	2800	2800	2800
55 mtr	2449	2449	2800	2800	2604	2639	2800	2800	2796	2800	2800	2800
60 mtr	2428	2428	2800	2800	2571	2604	2800	2800	2764	2800	2800	2800
65 mtr	2401	2401	2787	2787	2547	2571	2800	2800	2734	2785	2800	2800
70 mtr	2381	2381	2764	2764	2523	2539	2800	2800	2714	2744	2800	2800
75 mtr	2368	2368	2749	2749	2507	2515	2800	2800	2685	2724	2800	2800
80 mtr	2349	2349	2727	2727	2485	2492	2800	2800	2667	2695	2800	2800
85 mtr	2337	2337	2712	2712	2470	2470	2800	2800	2648	2667	2800	2800
90 mtr	2319	2319	2691	2691	2456	2456	2800	2800	2631	2648	2800	2800
95 mtr	2307	2307	2677	2677	2435	2435	2800	2800	2613	2622	2800	2800
100 mtr	2295	2295	2664	2664	2421	2421	2800	2800	2596	2604	2800	2800

Metaglas
Postbus 270, 4000 AG Tiel
Het Eek 5, 4004 LM Tiel
Wijzigingen voorbehouden
Tel: 0344 75 04 00
Fax: 0344 75 04 99
E-mail: info@metaglas.nl

M-VIEW BALKON EN VERANDA BEGLAZING

M-View balkonbeglazing is in verschillende uitvoeringen te leveren. In onderstaande tabel vindt u een overzicht van veelvoorkomende vormen, gecombineerd met de mogelijke glasdiktes, de openingsrichting en het model.

	Vorm				Model/bediening			Opening			Glasdikte			
Type	Rechte vorm	L-vorm	U-vorm	Gesegmenteerde vorm	Plaatsing op borstwering. Bediening aan onderzijde van het draaipaneel.	Verdiepingshoog. Enkelzijdige bediening in het midden van het draaipaneel.	Verdiepingshoog. Dubbelzijdige bediening in het midden van het draaipaneel.	Naar 1 zijde te openen	Naar 2 zijden te openen	Naar 3 zijden te openen	6 mm voorgespannen glas	8 mm voorgespannen glas	10 mm voorgespannen glas	12 mm voorgespannen glas
MBR-1A	■				■			■			■	■	■	■
MBR-1B	■					■		■					■	■
MBR-1C	■						■	■					■	■
MBR-2A	■				■				■		■	■	■	■
MBR-2B	■					■			■				■	■
MBR-2C	■						■		■				■	■
MBL-1A		■			■			■			■	■	■	■
MBL-1B		■				■		■					■	■
MBL-1C		■					■	■					■	■
MBL-2A		■			■				■		■	■	■	■
MBL-2B		■				■			■				■	■
MBL-2C		■					■		■				■	■
MBU-1A			■		■			■			■	■	■	■
MBU-1B			■			■		■					■	■
MBU-1C			■				■	■					■	■
MBU-2A			■		■				■		■	■	■	■
MBU-2B			■			■			■				■	■
MBU-2C			■				■		■				■	■
MBU-3A			■		■					■	■	■	■	■
MBU-3B			■			■				■			■	■
MBG-1A				■	■			■			■	■	■	■
MBG-1B				■		■		■					■	■
MBG-2A				■	■				■		■	■	■	■
MBG-2B				■		■			■				■	■

Metaglas
Postbus 270, 4000 AG Tiel
Het Eek 5, 4004 LM Tiel
Wijzigingen voorbehouden
Tel: 0344 75 04 00
Fax: 0344 75 04 99
E-mail: info@metaglas.nl

M-VIEW BALKON EN VERANDA BEGLAZING

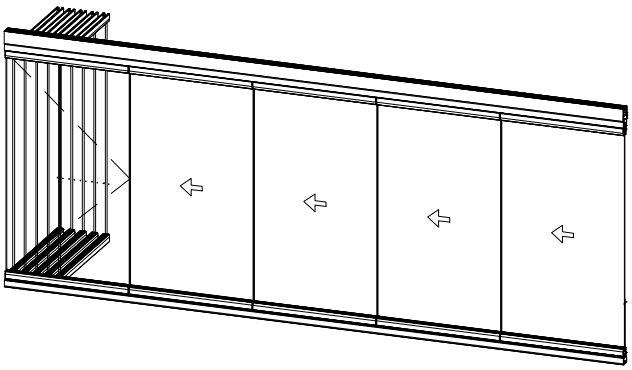

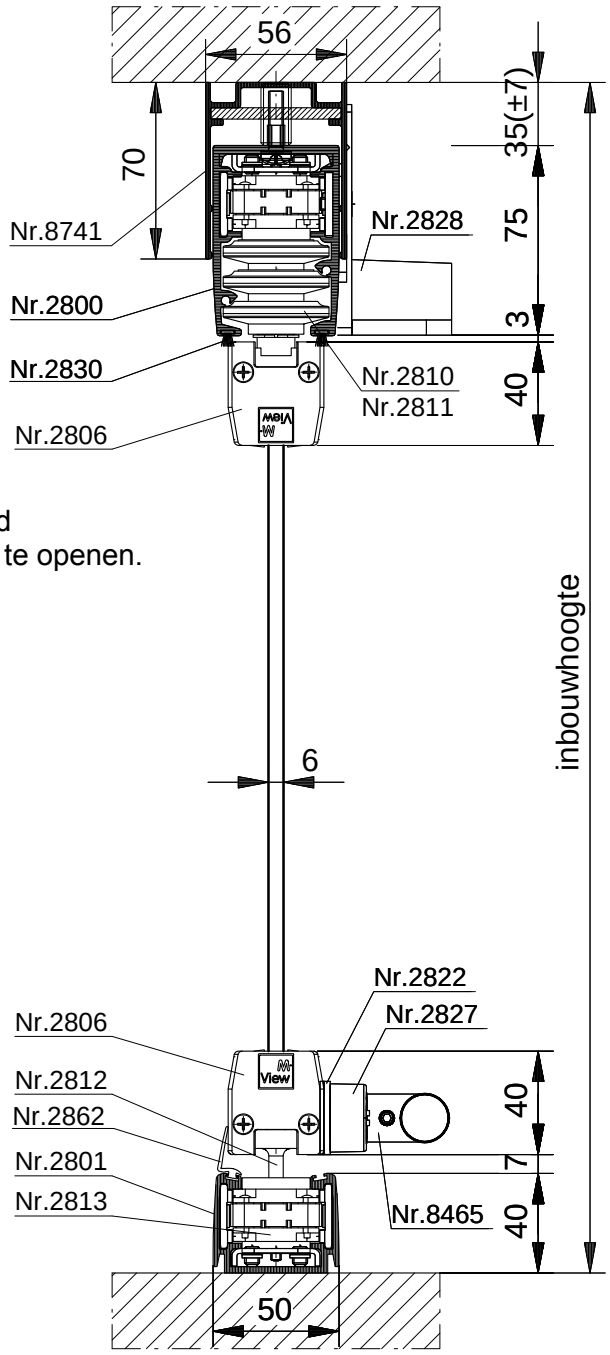

VERTICALE DOORSNEDE type MBR-1A

M-View gepatenteerde rechte balkonbeglazing voor plaatsing op een borstwering, type MBR-1A, opgebouwd uit een draaipaneel en schuifdraaipanelen. Naar 1 zijde te openen.

Voorzien van:
- 6, 8, 10 of 12 mm blank voorgespannen floatglas (hier getekend met 6 mm glas)
- telescopisch stelprofiel nr. 8741
- bovenrail nr. 2800
- bovenlooprollen nr. 2810/2811
- samengesteld raamprofiel nr. 2806
- draaigeleider nr. 2828
- onderdraaipunt nr. 2812
- onderrail nr. 2813
- ondergeleidingsprofiel nr. 2801
- rvs ondervergrendeling nr. 2827/2822
- rvs bedieningsgreep T-model nr. 8465
- aansluitprofiel nr. 2855

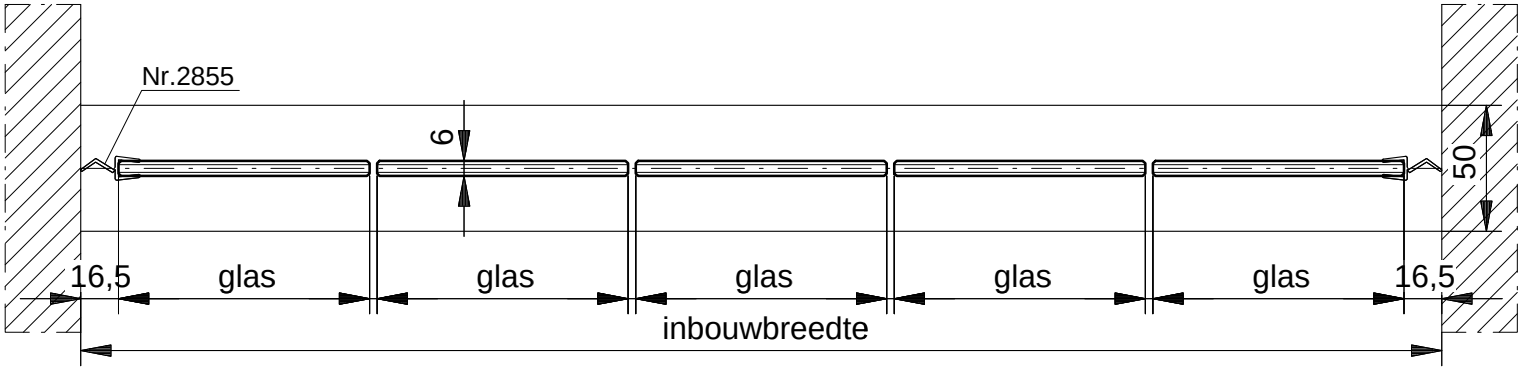

HORIZONTALE DOORSNEDE type MBR-1A

3.2.12
04-2015

Metaglas
Postbus 270, 4000 AG Tiel
Het Eek 5, 4004 LM Tiel
Wijzigingen voorbehouden
Tel: 0344 75 04 00
Fax: 0344 75 04 99
E-mail: info@metaglas.nl

M-VIEW BALKON EN VERANDA BEGLAZING

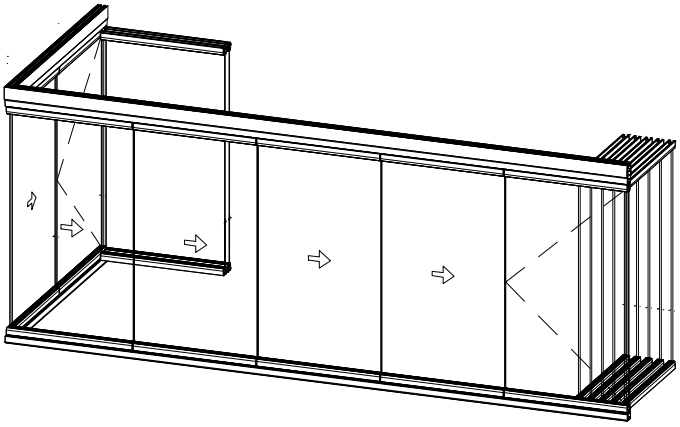

M-View gepatenteerde L-vormige balkonbeglazing
Voor plaatsing op een borstwering, type MBL-2A,
opgebouwd uit draaipanelen en schuifdraaipanelen.
Naar 2 zijden te openen.

Voorzien van:
- 6, 8, 10 of 12 mm blank voorgespannen floatglas (hier getekend met 8 mm glas)
- telescopisch stelprofiel nr. 8741
- bovenrail nr. 2800
- bovenlooprollen nr. 2810/2811
- samengesteld raamprofiel nr. 2806
- draaigeleider nr. 2828
- onderdraaipunt nr. 2812
- onderloopgeleiding nr. 2813
- onderrail nr. 2801
- rvs ondervergrendeling nr. 2827/2822
- rvs bedieningsgreep T-model nr. 8465
- aansluitprofiel nr. 2855
- aansluitprofiel nr. 2851

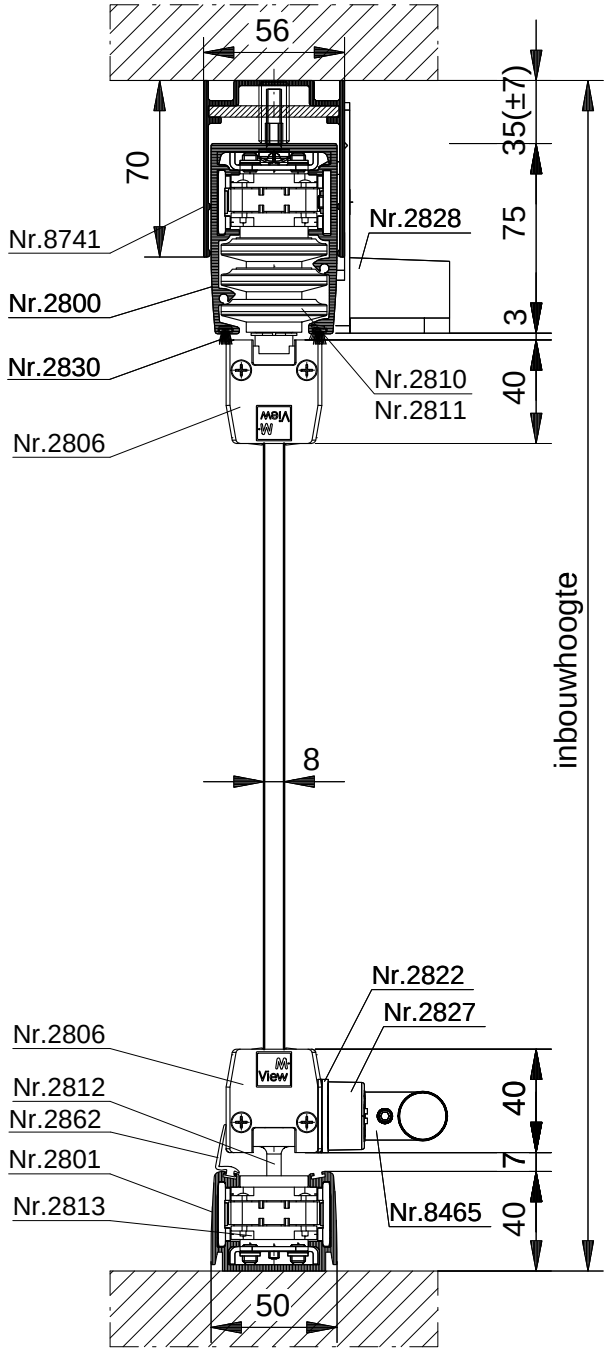

VERTICALE DOORSNEDE type MBL-2A

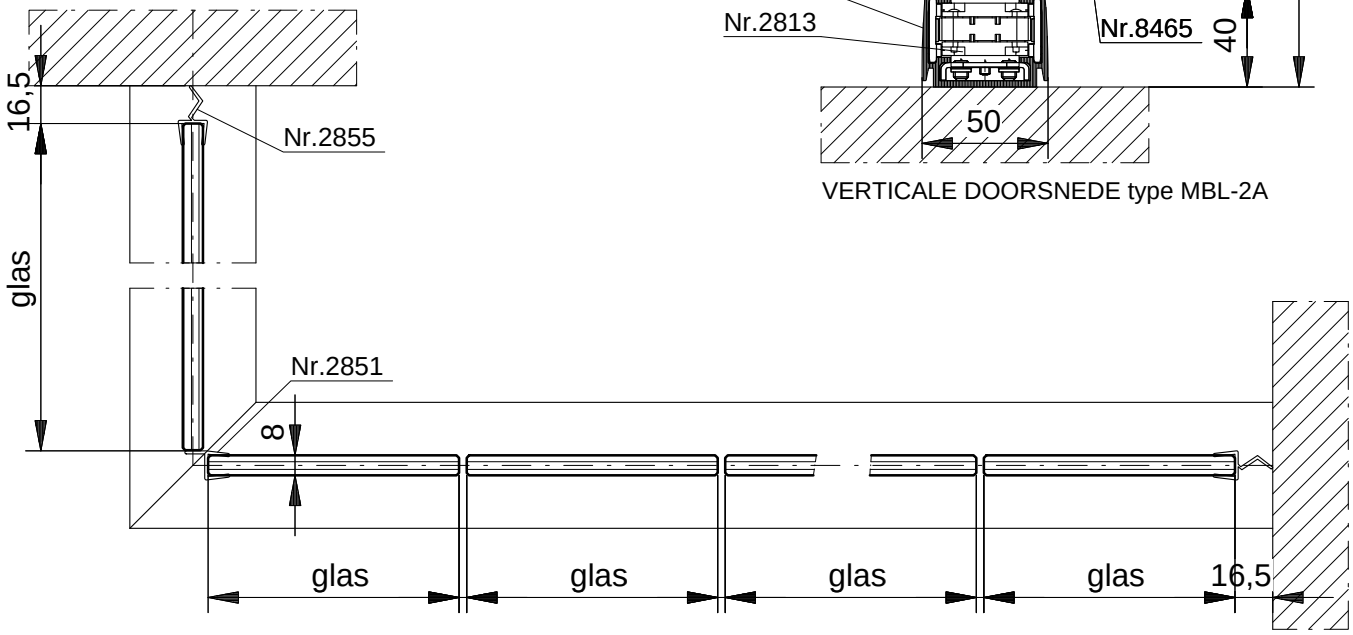

HORIZONTALE DOORSNEDE type MBL-2A

3.2.13
04-2015

Metaglas
Postbus 270, 4000 AG Tiel
Het Eek 5, 4004 LM Tiel
Wijzigingen voorbehouden
Tel: 0344 75 04 00
Fax: 0344 75 04 99
E-mail: info@metaglas.nl

M-VIEW BALKON EN VERANDA BEGLAZING

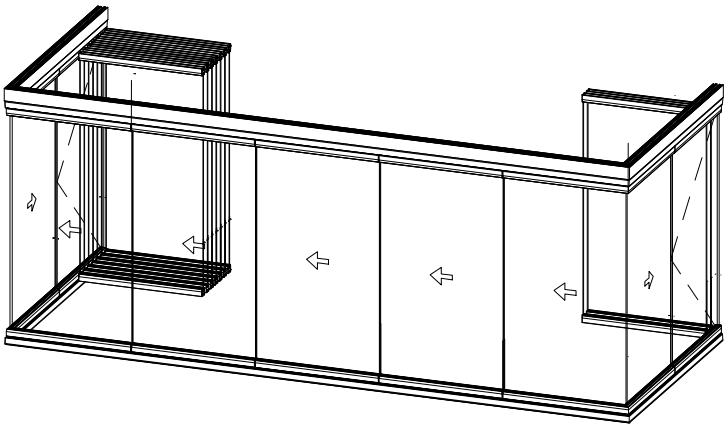

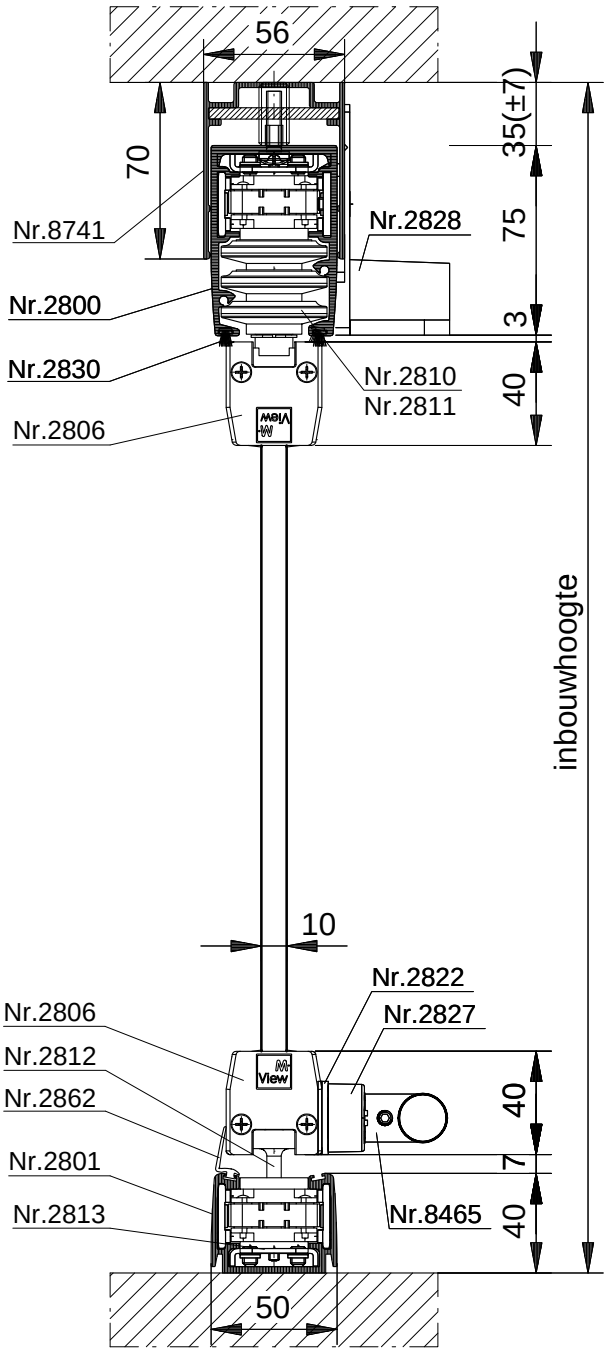

VERTICALE DOORSNEDE type MBU-2A

M-View gepatenteerde U-vormige balkonbeglazing, voor plaatsing op een borstwering, type MBU-2A, opgebouwd uit draaipanelen en schuifdraaipanelen. Naar 2 zijden te openen.

Voorzien van:
- 6, 8, 10 of 12 mm blank voorgespannen floatglas (hier getekend met 10 mm glas)
- telescopisch stelprofiel nr. 8741
- bovenrail nr. 2800
- bovenlooprollen nr. 2810/2811
- samengesteld raamprofiel nr. 2806
- draaigeleiding nr. 2828
- onderdraaipunt nr. 2812
- onderloopgeleider nr. 2813
- onderrail nr. 2801
- rvs ondervergrendeling nr. 2827/2822
- rvs bedieningsgreep T-model nr. 8465
- aansluitprofiel nr. 2857
- aansluitprofiel nr. 2853

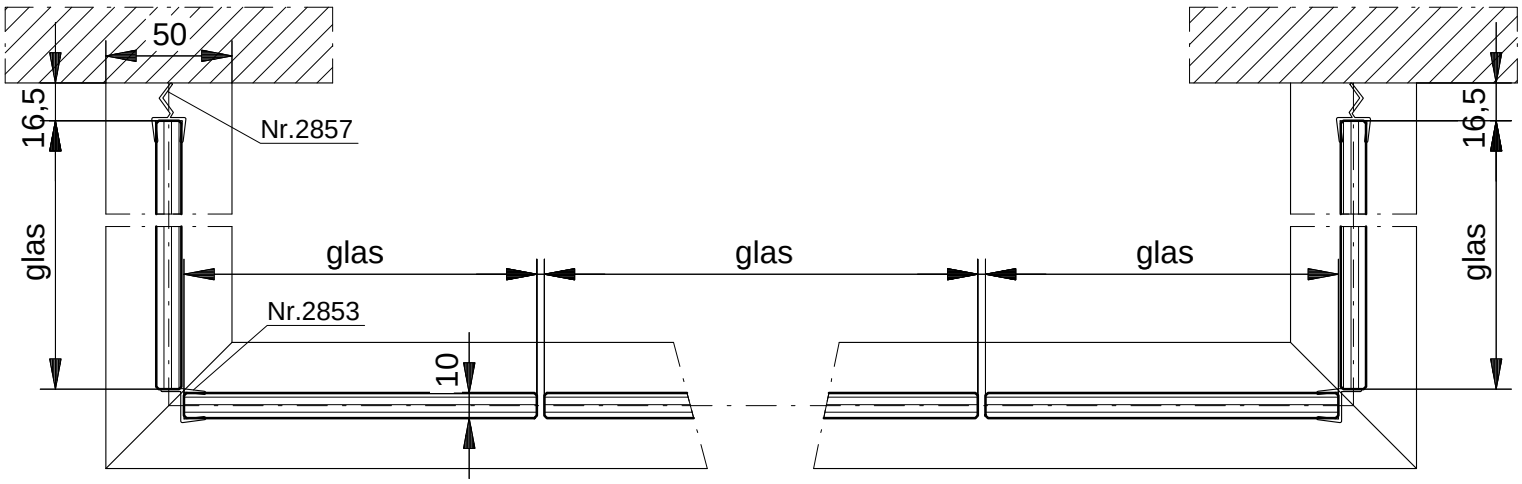

HORIZONTALE DOORSNEDE type MBU-2A

3.2.14
04-2015

Metaglas
Postbus 270, 4000 AG Tiel
Het Eek 5, 4004 LM Tiel
Wijzigingen voorbehouden
Tel: 0344 75 04 00
Fax: 0344 75 04 99
E-mail: info@metaglas.nl

M-VIEW BALKON EN VERANDA BEGLAZING

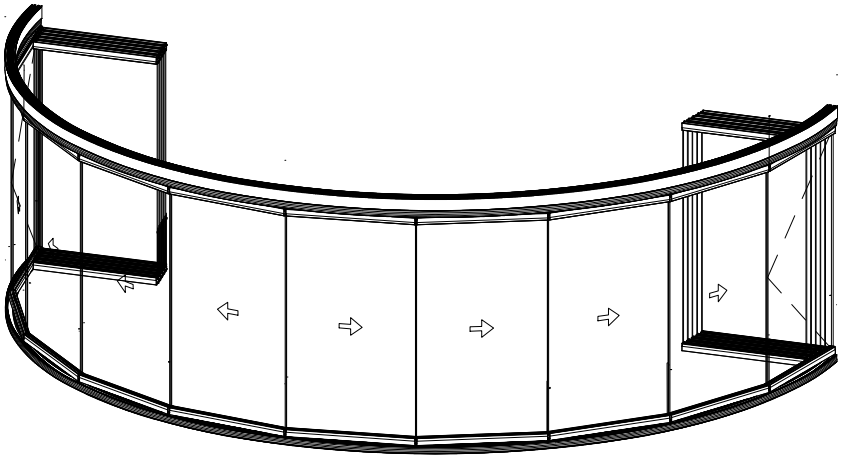

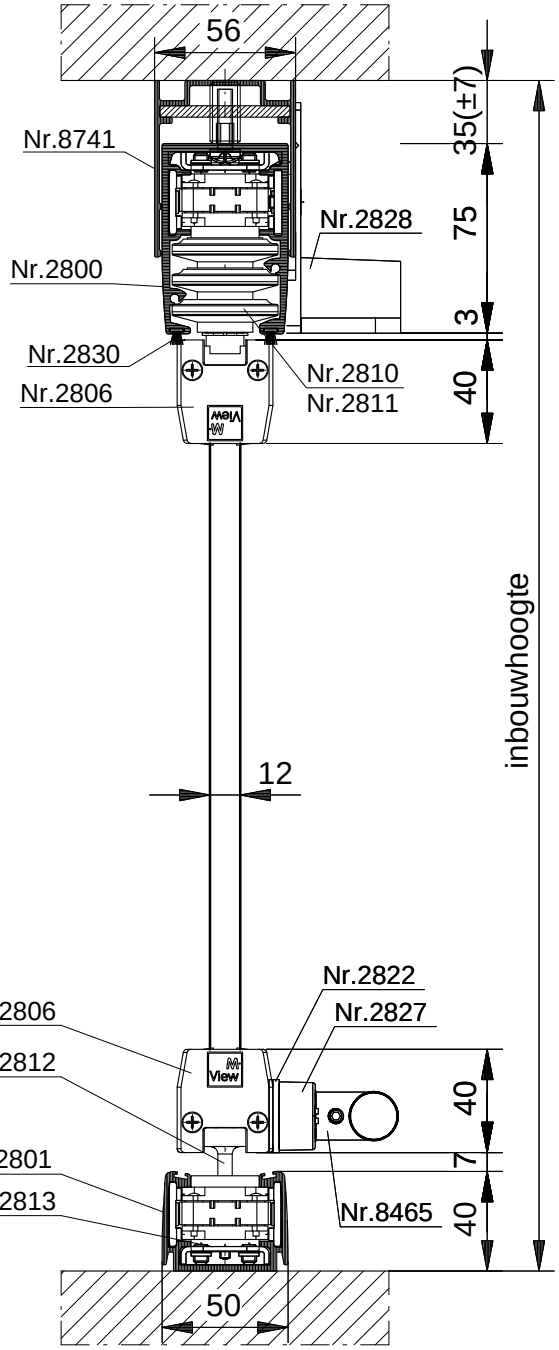

VERTICALE DOORSNEDE type MBG-2A

M-View gepatenteerde gesegmenteerde balkonbeglazing voor plaatsing op een borstwering, type MBG-2A, opgebouwd uit draaipanelen en schuifdraaipanelen. Naar 2 zijden te openen.

Voorzien van:
- 6, 8, 10 of 12 mm blank voorgespannen floatglas (hier getekend met 12 mm glas)
- telescopisch stelprofiel nr. 8741
- bovenrail nr. 2800
- bovenlooprollen nr. 2810/2811
- samengesteld raamprofiel nr. 2806
- draaigeleiding nr. 2828
- onderrail nr. 2801
- onderdraaipunt nr. 2812
- onderloopgeleider nr. 2813
- rvs ondervergrendeling nr. 2827/2822
- rvs bedieningsgreep T-model nr. 8465

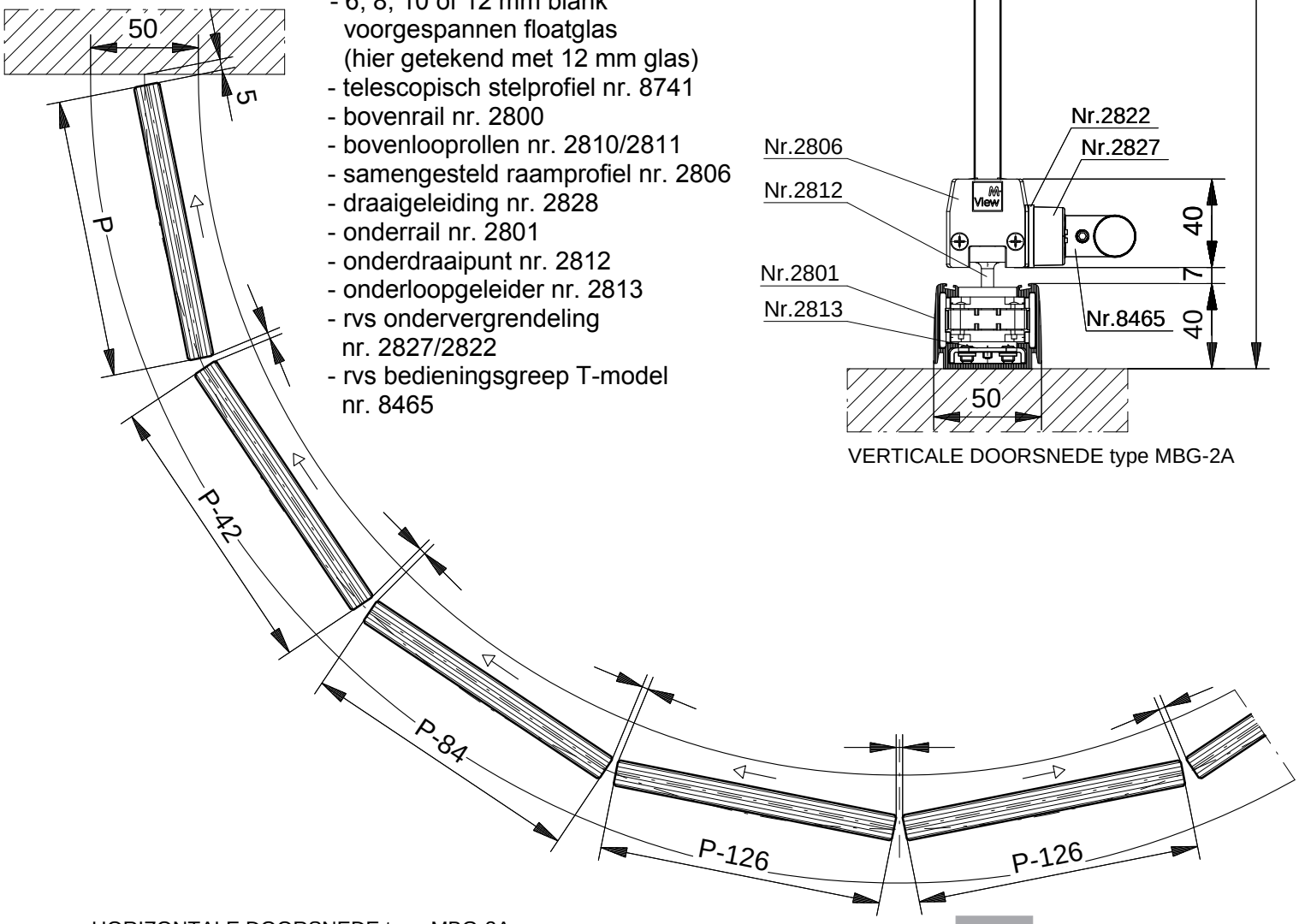

HORIZONTALE DOORSNEDE type MBG-2A

3.2.15
04-2015

Metaglas
Postbus 270, 4000 AG Tiel
Het Eek 5, 4004 LM Tiel
Wijzigingen voorbehouden
Tel: 0344 75 04 00
Fax: 0344 75 04 99
E-mail: info@metaglas.nl

M-VIEW BALKON EN VERANDA BEGLAZING

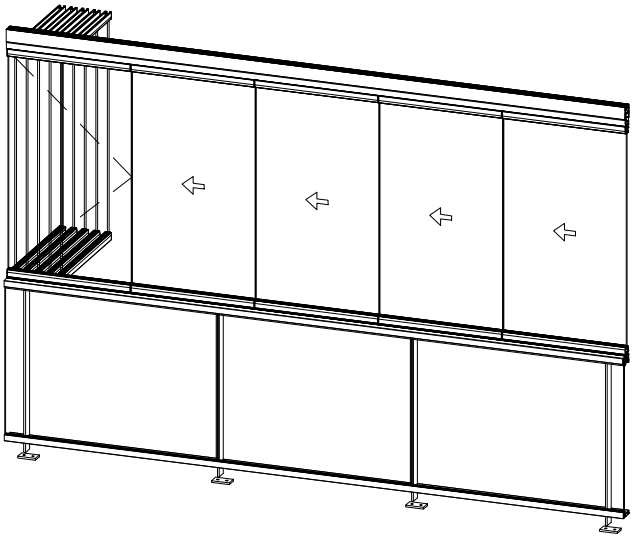

M-View gepatenteerde rechte balkonbeglazing
voor plaatsing op een borstwering, type MBR-1A,
opgebouwd uit een draaipaneel en schuifdraaipanelen.
Naar 1 zijde te openen.

Voorzien van:
- 6, 8, 10 of 12 mm blank voorgespannen floatglas
  (hier getekend met 6 mm glas)
- telescopisch stelprofiel nr. 8741
- bovenrail nr. 2800
- bovenlooprollen nr. 2810/2811
- samengesteld raamprofiel nr. 2806
- draaigeleiding nr. 2828
- onderrail nr. 2831
- onderdraaipunt nr. 2812
- onderloopgeleider nr. 2813
- rvs ondervergrendeling nr. 2827/2822
- rvs bedieningsgreep T-model nr. 8465

M-View rechte glazen borstwering, type BWR-1,
opgebouwd uit stripbalusters en gelaagd glas.

Voorzien van:
- 9 mm blank gelaagd floatglas
- onderprofiel nr. 8855
- stripbaluster met voetplaat
  nr. 8859

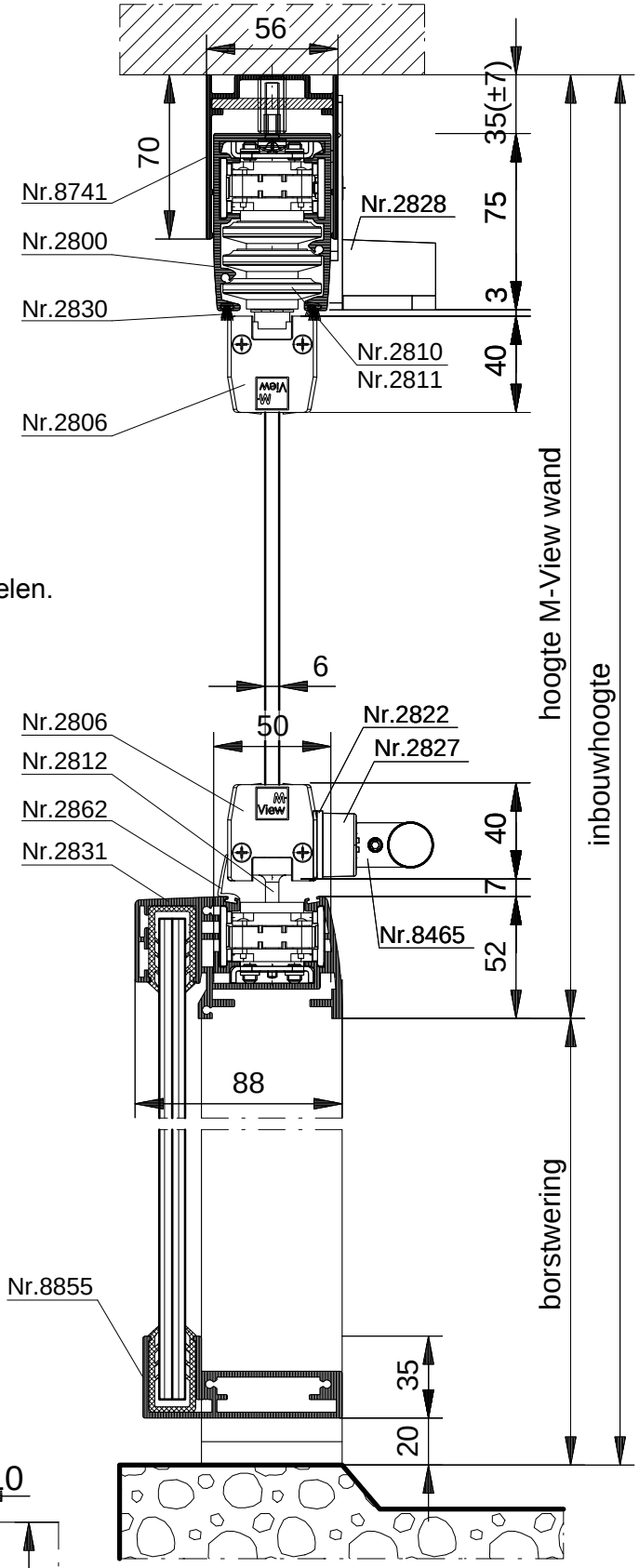

VERTICALE DOORSNEDE type MBR-1A + BWR-1

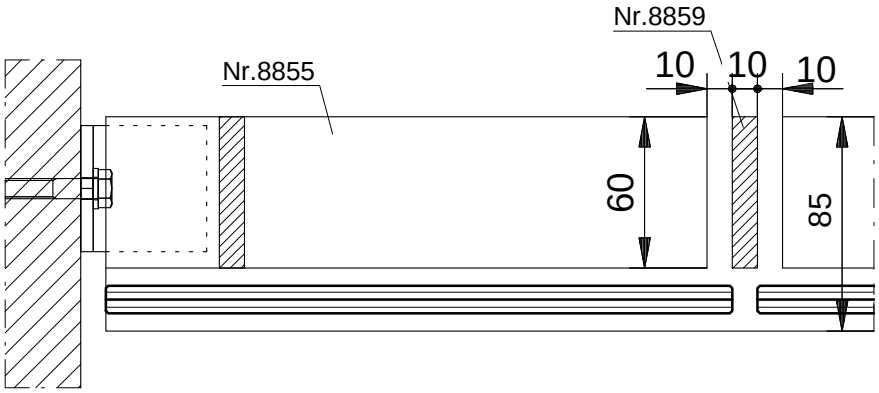

HORIZONTALE DOORSNEDE type MBR-1A + BWR-1

3.2.16
04-2015

Metaglas
Postbus 270, 4000 AG Tiel
Het Eek 5, 4004 LM Tiel
Wijzigingen voorbehouden
Tel: 0344 75 04 00
Fax: 0344 75 04 99
E-mail: info@metaglas.nl

AANDACHTSPUNTEN VOOR ONTWERP EN UITVOERING

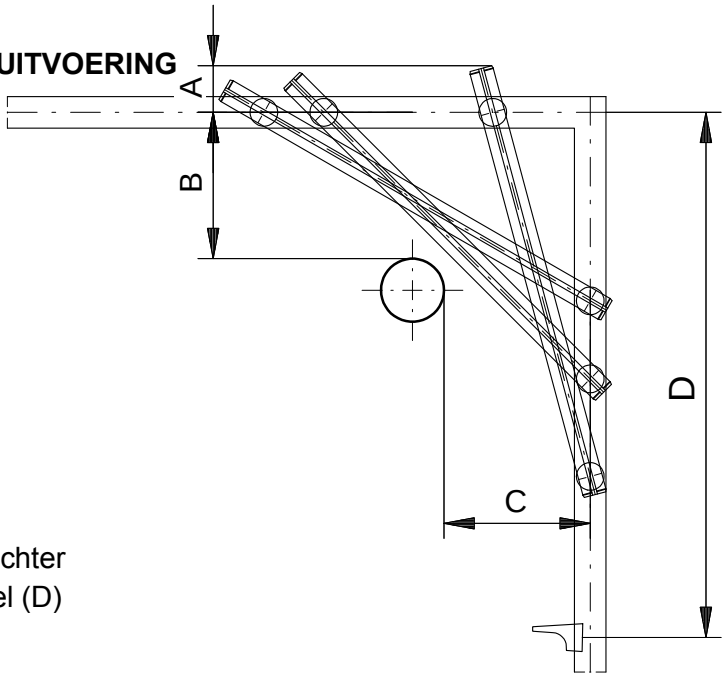

Uitzwenken panelen

Bij balkonbeglazing met een hoek-opstelling moet rekening worden gehouden met de ruimte die nodig is voor het draaien door de hoek.
De panelen zwenken uit (A).
Daarnaast komt het glaspaneel bij draaiing binnen de glaslijn (B en C).
Hou hier rekening mee in verband met de hemelwaterafvoer, hekken, ballusters, etc. Ook mag de draaigeleider niet dichter bij de hoek zitten dan de breedte van een paneel (D)

Hemelwaterafvoer

Wanneer er een hemelwaterafvoer of iets dergelijks aanwezig is kan de standaard opstelling waarbij het eerste paneel naar binnen draait niet worden toegepast. Hiervoor zijn twee oplossingen:

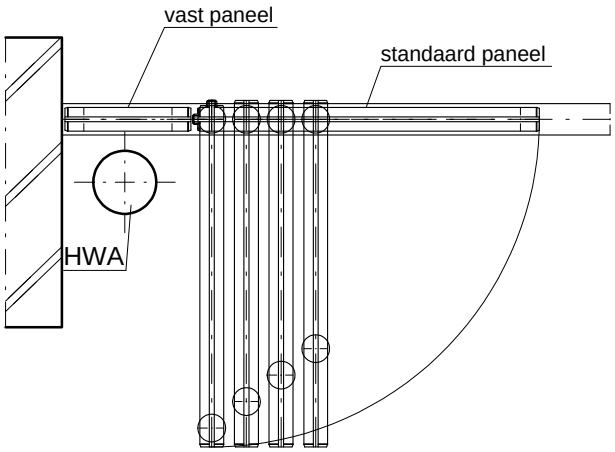

- als eerste wordt een vast paneel geplaatst, waarna het normale draaipaneel volgt. Dit draaipaneel heeft dezelfde afmetingen als de volgende panelen.

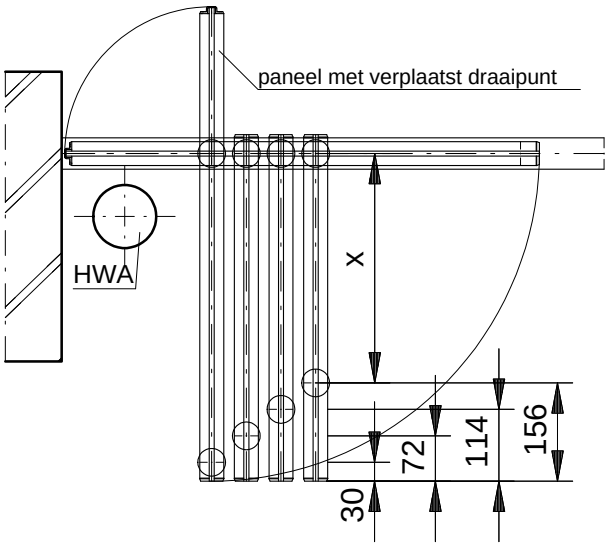

- het eerste paneel wordt uitgevoerd met een verplaatst draaipunt. Het eerste paneel steekt bij draaiing uit ten opzichte van de geleidingsrails en de overige panelen. Op deze manier is het glas wel vanaf het balkon te reinigen.

Looprol

De looprollen aan de bovenzijde van het systeem verschuiven per paneel. De plaats van de looprol (X) is altijd minimaal 65% van de paneelbreedte.

Metaglas
Postbus 270, 4000 AG Tiel
Het Eek 5, 4004 LM Tiel
Wijzigingen voorbehouden
Tel: 0344 75 04 00
Fax: 0344 75 04 99
E-mail: info@metaglas.nl

INBOUWMOGELIJKHEDEN

Het telescopisch stelprofiel (A) en de onderrail (B) van het M-View systeem kunnen worden ingebouwd in de bouwkundige omgeving. Hiernaast is aangeven wat het in te bouwen draainiveau is voor zowel de onderrail als de bovenrail.

Zorg bij plaatsing in een buitensituatie (veranda's, e.d.) voor voldoende afwatering van het ingebouwde onderprofiel.

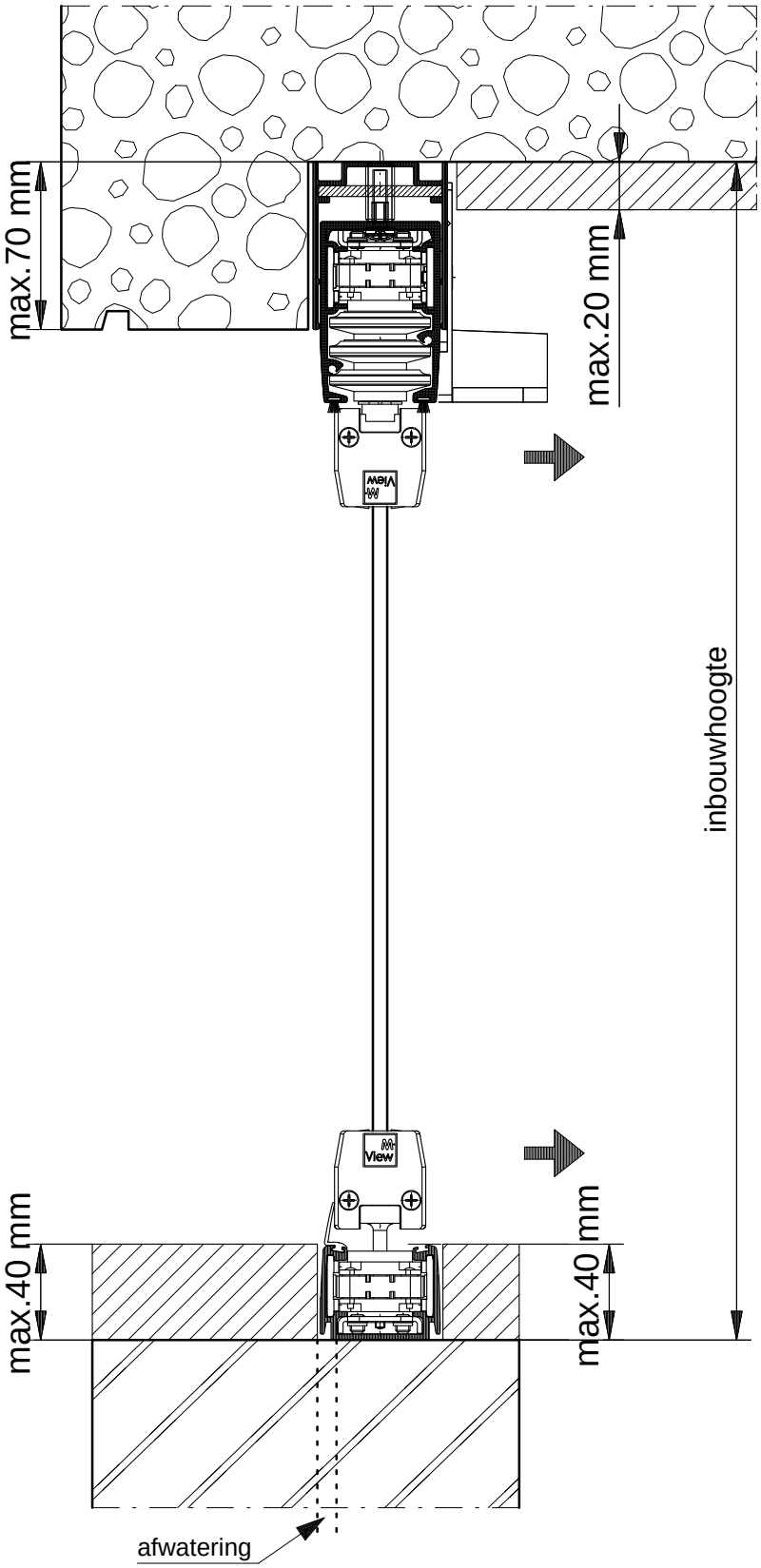

Metaglas
Postbus 270, 4000 AG Tiel
Het Eek 5, 4004 LM Tiel
Wijzigingen voorbehouden
Tel: 0344 75 04 00
Fax: 0344 75 04 99
E-mail: info@metaglas.nl

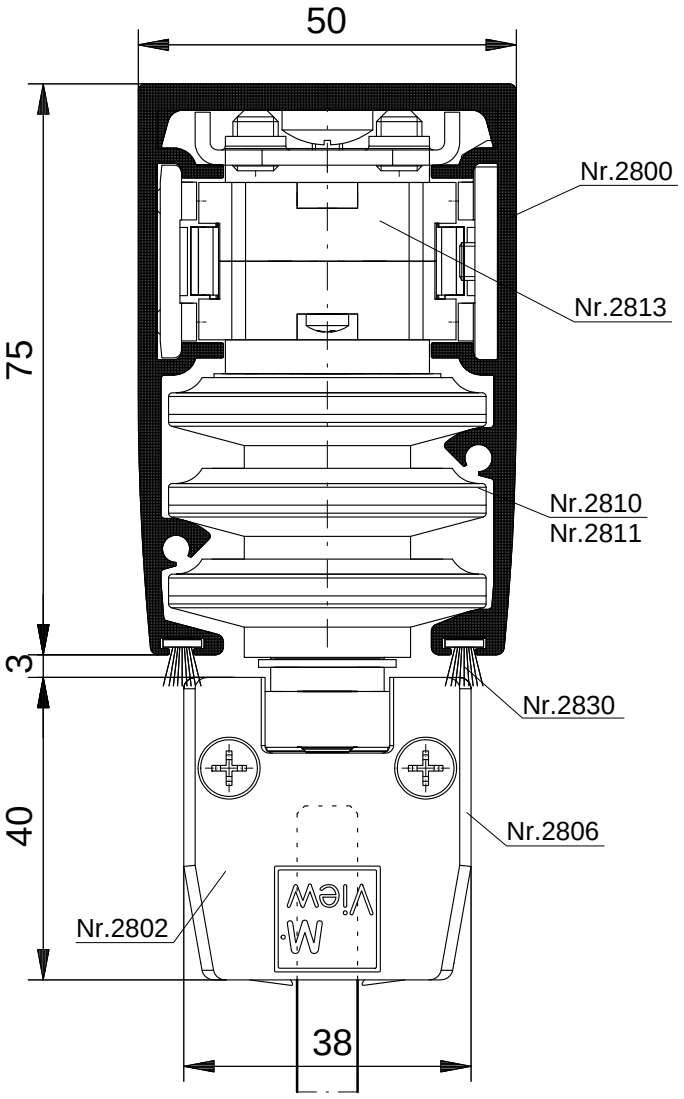

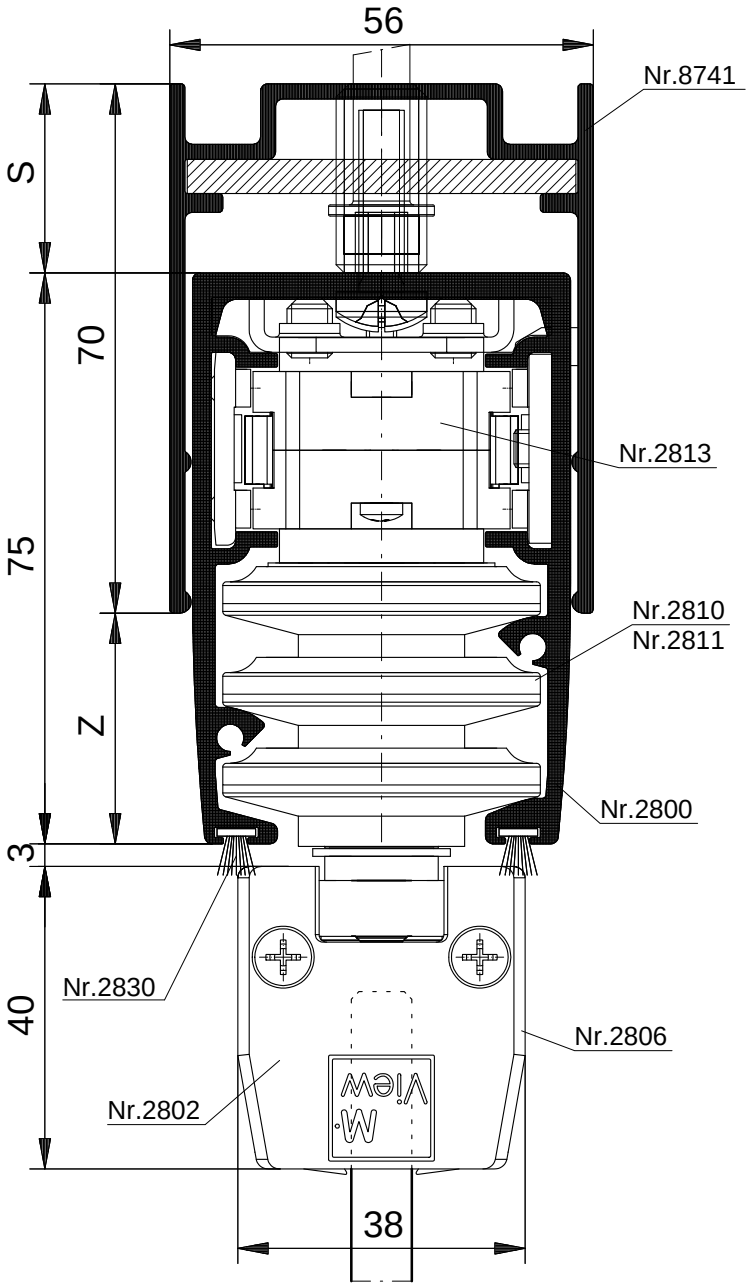

Stelmaat S (mm)	*Stelbereik (mm)*	*Zichtmaat (mm)*
20	19 – 26,5	24,5 - 32
25	24 – 31,5	29,5 - 37
30	29 – 36,5	34,5 - 42
35	34 – 41,5	39,5 - 47
40	39 – 46,5	44,5 - 52

In verband met maattoleranties adviseren wij altijd een telescopisch stelprofiel toe te passen. De maat S is standaard 25 mm en kan variëren, zie de hiernaast afgebeelde tabel.

Montage bovenrail

De standaard bovenrail dient zodanig gemonteerd te worden dat deze zuiver parallel en waterpas loopt aan de onderrail. Dit in verband met een soepele geleiding van de panelen.

Materiaal	Hout	Beton	Staal
Bevestigingsmiddel	Assy 4.5 x 50	Bolkop inslaganker M6 x 30	Bolkop M6 x 20

Metaglas
Postbus 270, 4000 AG Tiel
Het Eek 5, 4004 LM Tiel
Wijzigingen voorbehouden
Tel: 0344 75 04 00
Fax: 0344 75 04 99
E-mail: info@metaglas.nl

M-VIEW BALKON EN VERANDA BEGLAZING

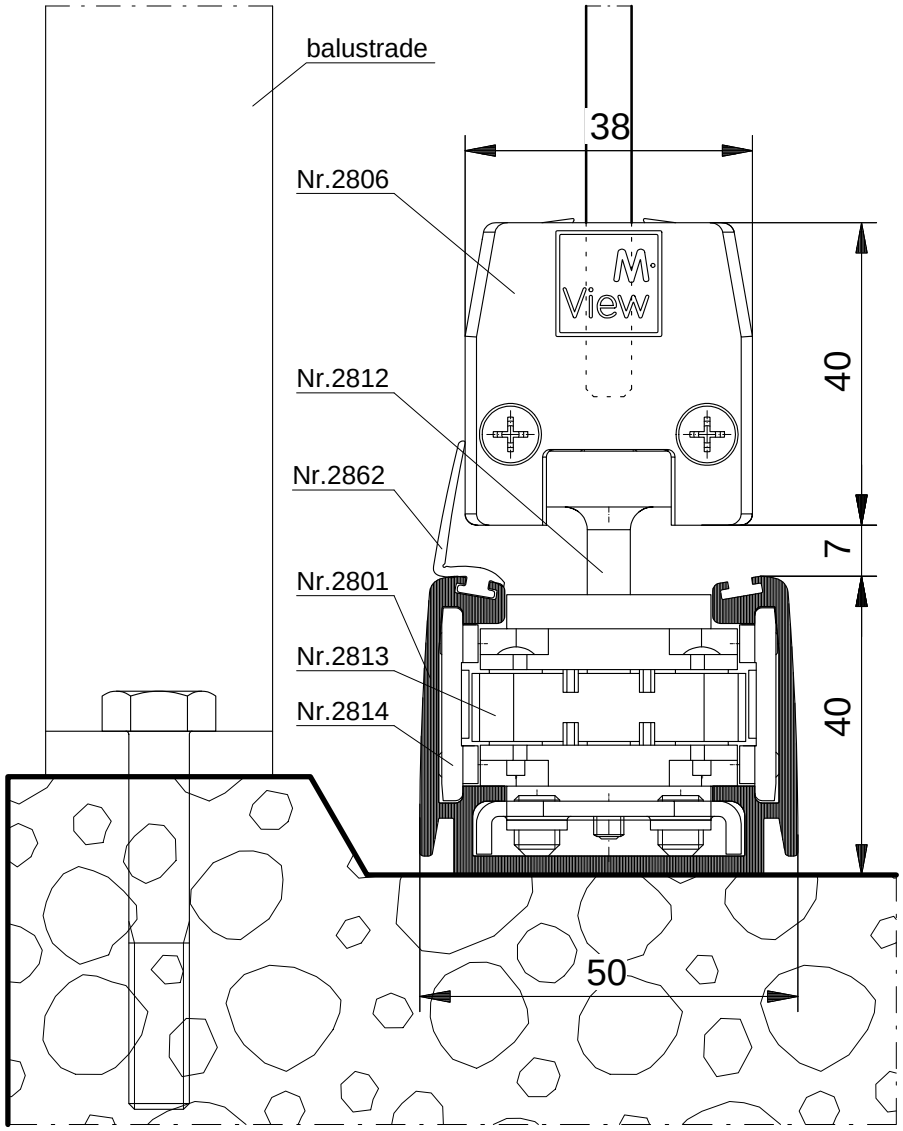

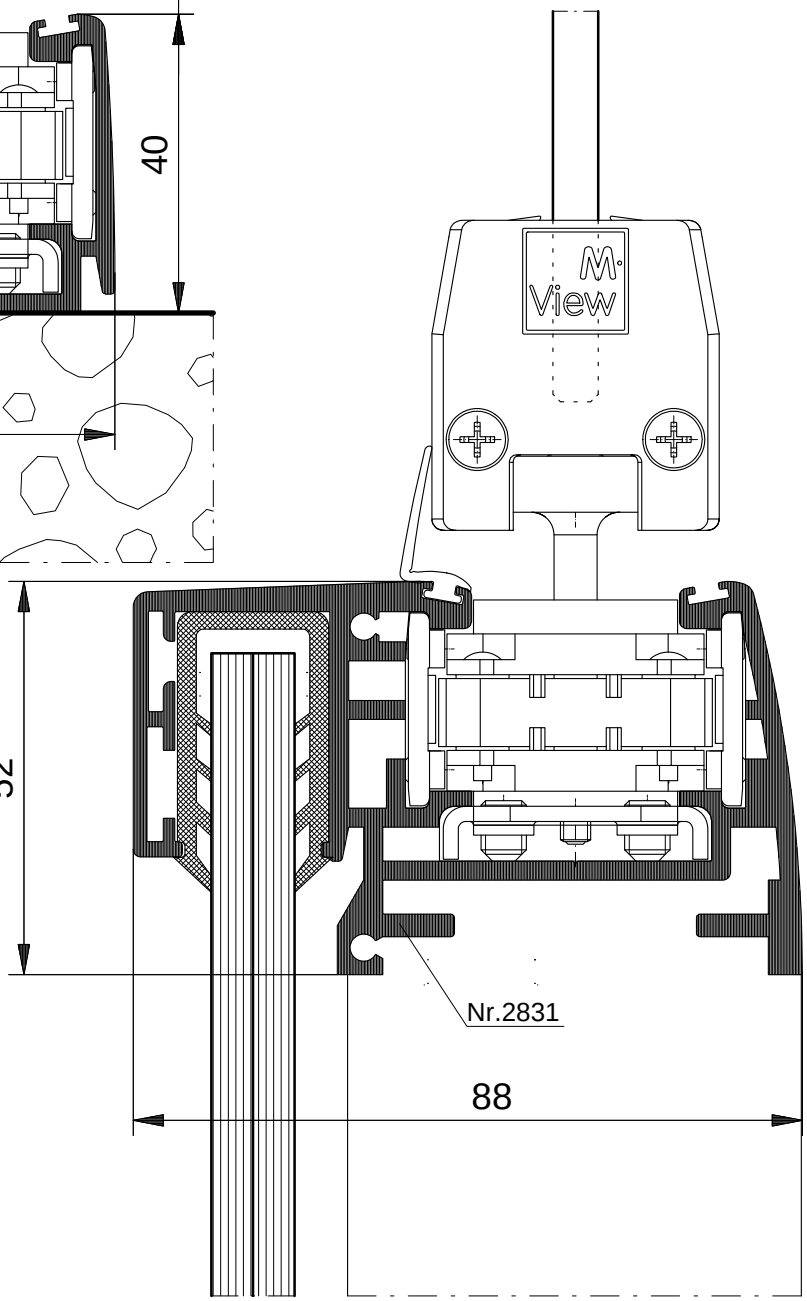

3.2.20
04-2015

Metaglas
Postbus 270, 4000 AG Tiel
Het Eek 5, 4004 LM Tiel
Wijzigingen voorbehouden
Tel: 0344 75 04 00
Fax: 0344 75 04 99
E-mail: info@metaglas.nl

GLASDIKTES EN PROFIELEN

Het M-View systeem kan worden voorzien van 6, 8, 10 of 12 mm blank gehard floatglas. Het samengestelde raamprofiel, waarin het glaspaneel is bevestigd, heeft bij alle glasdiktes dezelfde maat.

De glasdikte die wordt toegepast is afhankelijk van de afmetingen van de balkonbeglazing, de totale gebouwhoogte en het windgebied waarin het gebouw staat.

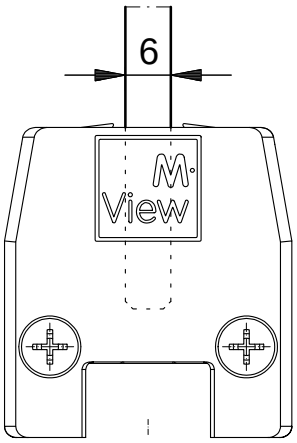

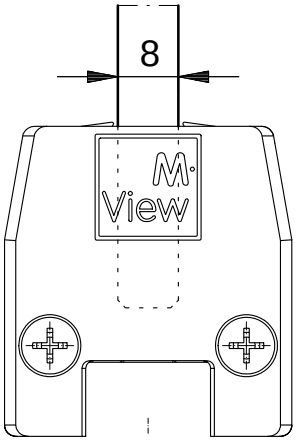

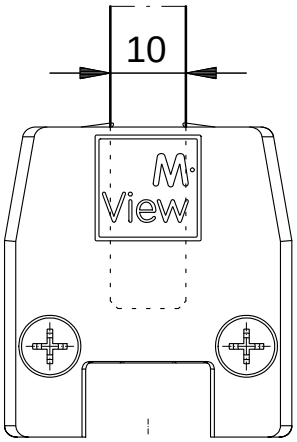

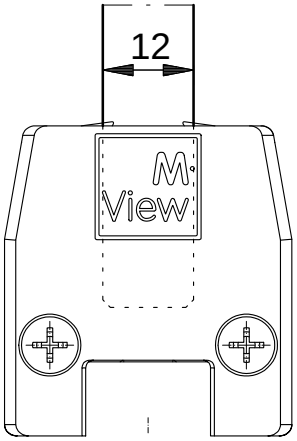

Metaglas
Postbus 270, 4000 AG Tiel
Het Eek 5, 4004 LM Tiel
Wijzigingen voorbehouden
Tel: 0344 75 04 00
Fax: 0344 75 04 99
E-mail: info@metaglas.nl

AANSLUITDETAILS

Zijaansluiting

Standaard: transparant aansluitprofiel
nr. 2855 t.b.v. 6 en 8 mm glas
nr. 2857 t.b.v. 10 en 12 mm glas
Optie: open voeg

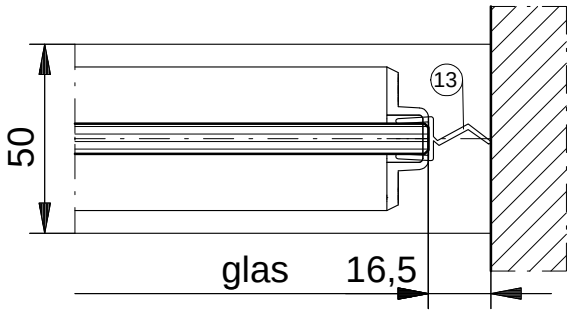

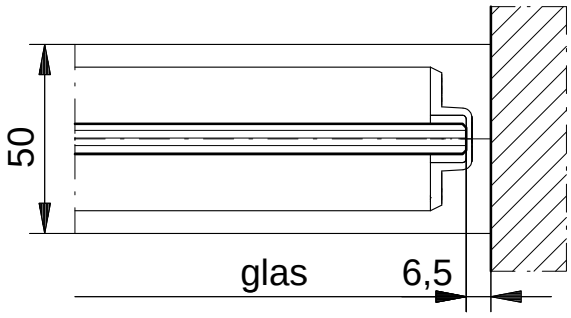

Middenaansluiting

Standaard: open voeg
Opties: transparant aansluitprofiel
nr. 2851 t.b.v. 6 en 8 mm glas
nr. 2853 t.b.v. 10 en 12 mm
Het aansluitprofiel is standaard
Bij types MBG

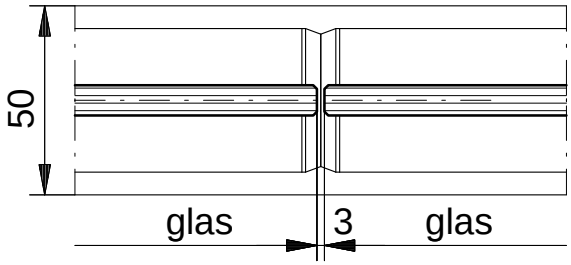

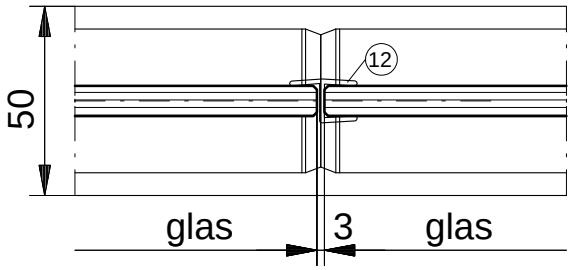

Hoekaansluiting

Standaard: transparant aansluitprofiel
nr. 2851 t.b.v. 6 en 8 mm glas
nr. 2853 t.b.v. 10 en 12 mm glas
Optie: open voeg

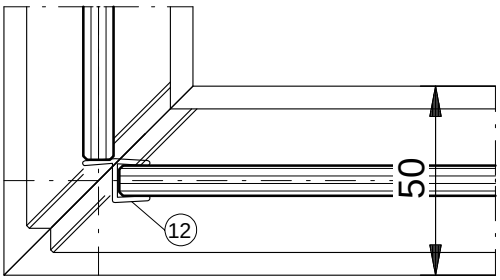

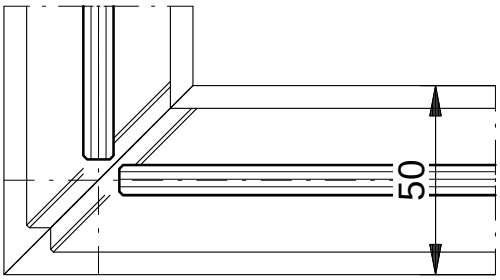

Metaglas
Postbus 270, 4000 AG Tiel
Het Eek 5, 4004 LM Tiel
Wijzigingen voorbehouden
Tel: 0344 75 04 00
Fax: 0344 75 04 99
E-mail: info@metaglas.nl

OVERZICHT ONDERDELEN

De nummers van de verschillende onderdelen zijn terug te vinden in het onderdelenoverzicht op de pagina's achterin dit hoofdstuk.

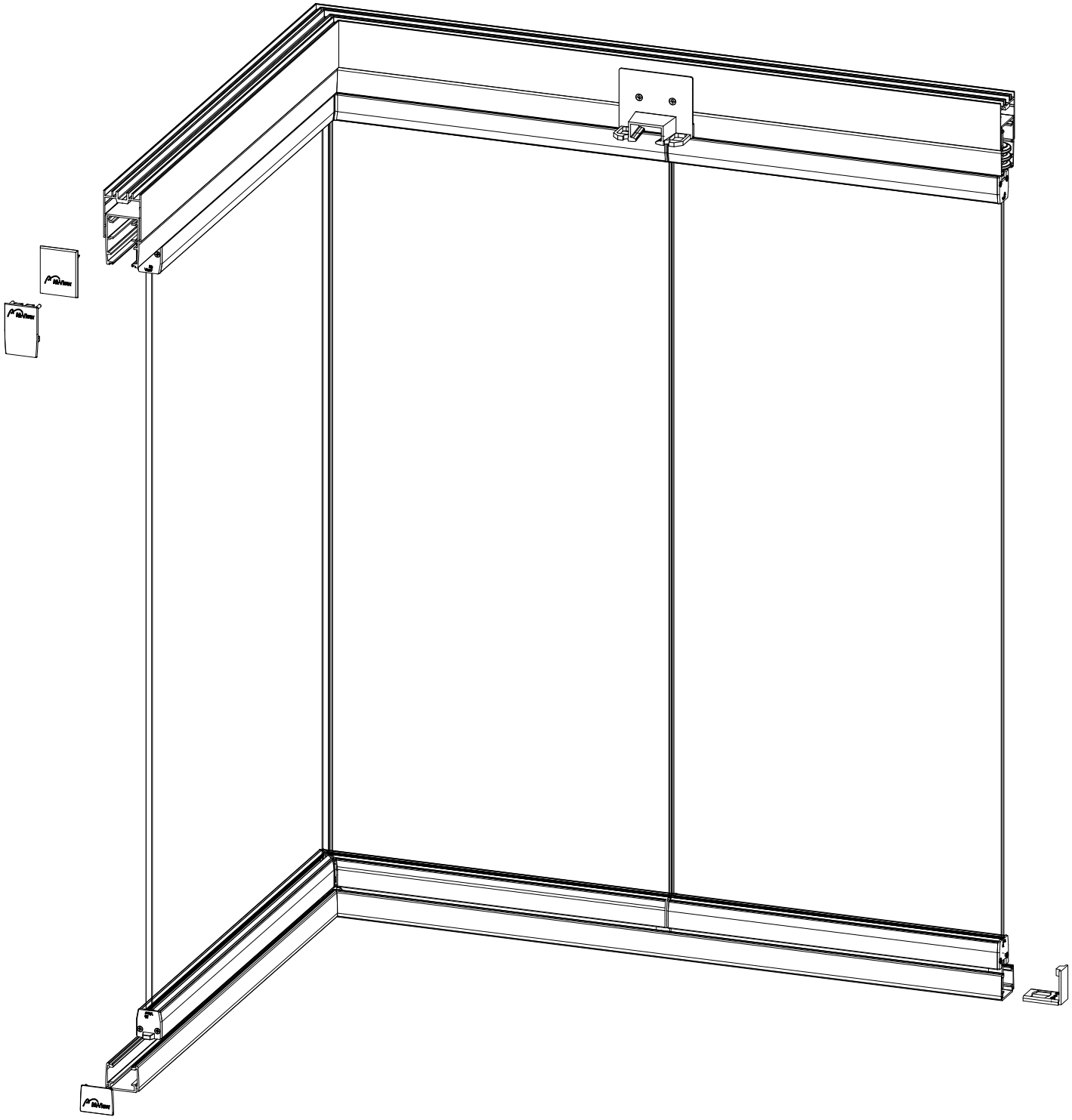

Metaglas
Postbus 270, 4000 AG Tiel
Het Eek 5, 4004 LM Tiel
Wijzigingen voorbehouden
Tel: 0344 75 04 00
Fax: 0344 75 04 99
E-mail: info@metaglas.nl

OVERZICHT ONDERDELEN

De nummers van de verschillende onderdelen zijn terug te vinden in het onderdelenoverzicht op de pagina's achterin dit hoofdstuk.

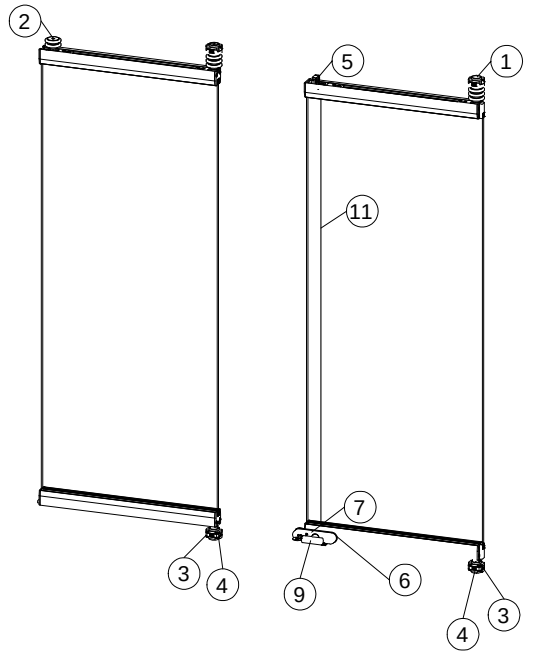

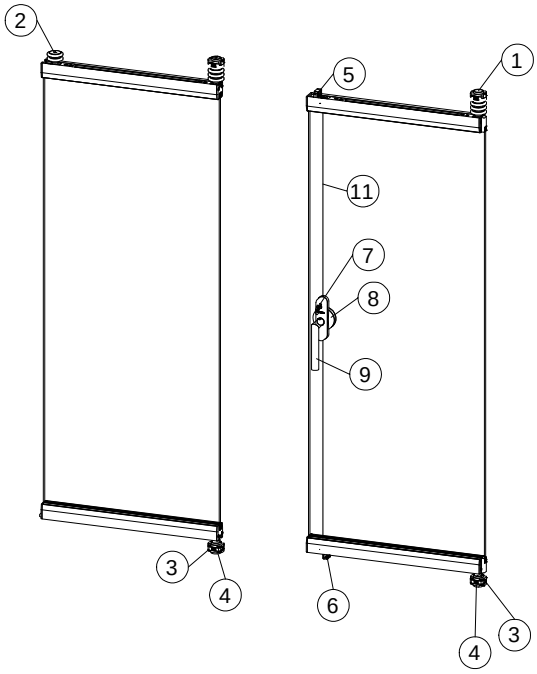

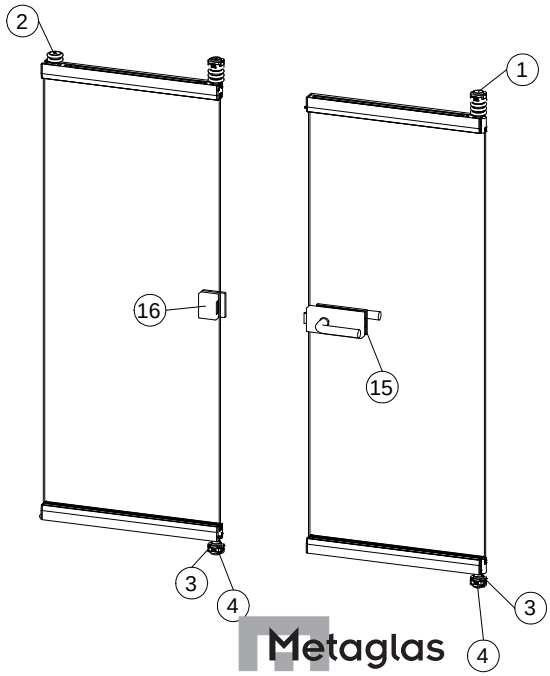

Metaglas
Postbus 270, 4000 AG Tiel
Het Eek 5, 4004 LM Tiel
Wijzigingen voorbehouden
Tel: 0344 75 04 00
Fax: 0344 75 04 99
E-mail: info@metaglas.nl

M-VIEW BALKON EN VERANDA BEGLAZING

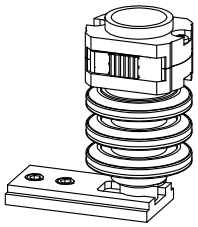

1

Nr.2810

Geleiderol draaizijde

Materiaal: RVS / kunststof
Kleur: RVS / zwart

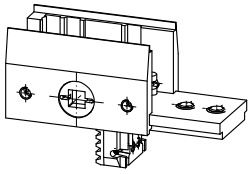

6

Nr.2821

Vergrendelmechaniek onder

Materiaal: zamac
Kleur: verchroomd

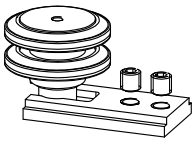

2

Nr.2811

Geleiderol sluitzijde

Materiaal: RVS / kunststof
Kleur: RVS / zwart

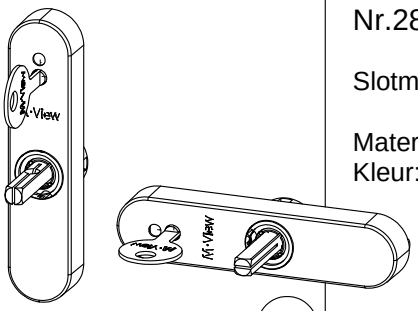

7

Nr.2827

Slotmechaniek

Materiaal: RVS / kunststof
Kleur: geborsteld / zwart

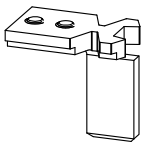

3

Nr.2812

Onderdraaipunt

Materiaal: RVS

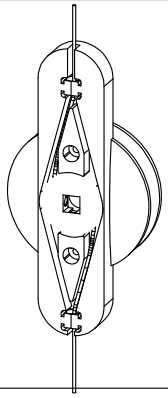

8

Nr.2824

Tweepuntsluiting midden

Materiaal: kunststof
Kleur: zwart

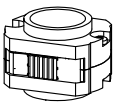

4

Nr.2813

Onderloopgeleiding

Materiaal: kunststof
Kleur: zwart

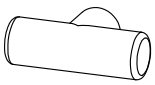

9

Nr.8465

Bedieningsgreep T-model

Materiaal: RVS geborsteld

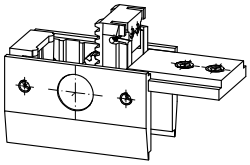

5

Nr.2820

Vergrendelmechaniek boven

Materiaal: zamac
Kleur: Verchroomd

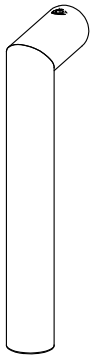

10

Nr.8466

Bedieningsgeep L-model

Materiaal: RVS geborsteld

3.2.25
04-2015

Metaglas
Postbus 270, 4000 AG Tiel
Het Eek 5, 4004 LM Tiel
Wijzigingen voorbehouden
Tel: 0344 75 04 00
Fax: 0344 75 04 99
E-mail: info@metaglas.nl

M-VIEW BALKON EN VERANDA BEGLAZING

11

Nr.2823

Bedieningskabel

Materiaal: RVS
geplastificeerd

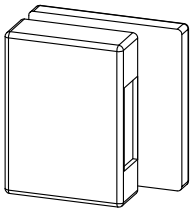

16

Nr.8444

Tegenkast

Materiaal: RVS geborsteld

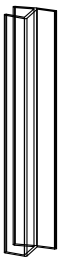

12

Nr.2851 - 2853

Aansluitprofiel

Materiaal: PVC
Kleur: transparant
Nr. 2851: 6 en 8 mm
Nr. 2853: 10 en 12 mm

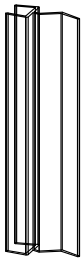

13

Nr.2855 - 2857

Aansluitprofiel

Materiaal: PVC
Kleur: transparant
Nr. 2855: 6 en 8 mm
Nr. 2857: 10 en 12 mm

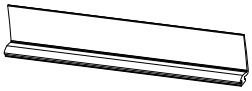

14

Nr.2862

Afdichtingsprofiel

Materiaal: EPDM
Kleur: zwart

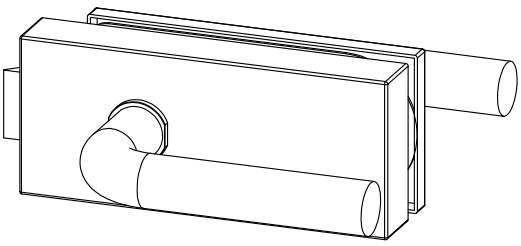

15

Nr.8443

Krukslot

Materiaal: RVS geborsteld

3.2.26
04-2015

Metaglas
Postbus 270, 4000 AG Tiel
Het Eek 5, 4004 LM Tiel
Wijzigingen voorbehouden
Tel: 0344 75 04 00
Fax: 0344 75 04 99
E-mail: info@metaglas.nl