Doel

Het herstel van asfalt wordt door de gemeente Zwolle niet jaarlijks uitgevoerd.

Onderbouwing kosten asfaltverharding

Het herstel asfalt wordt door de gemeente Zwolle niet jaarlijks uitgevoerd. Het herstel van lasgaten in asfalt wordt gemiddeld om de 2 jaar uitgevoerd.

Berekening kosten asfalt

Berekening van herstelkosten is op basis van de markttarieven 2020 tot stand gekomen.
De onderbouwing is een gemiddelde op basis van 1m2 herstel.

Onderbouwing kosten herstel 1m2 lasgat

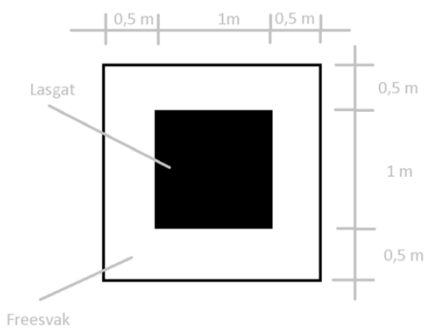

Prijspeil 2020

Omschrijving	**Eenheid**	**Prijs per m2**
Aannemer		
BKK/gebakken klinkers, dik 8 cm, opnemen en afvoeren naar de gemeentewerf.	m2	€ 15,00
Zand ontgraven diepte 7 cm incl. afvoeren naar een erkende verwerker	m3	€ 0,88
Kleeflaag aanbrengen bestaande asfaltranden hoogte 15 cm	m2	€ 0,45
Asfalt AC 22 base twee lagen, dik 15 cm, leveren en aanbrengen	ton	€ 37,50
Frezen 4 cm nieuw en oud asfalt incl. afvoeren naar een erkende verwerker	m2	€ 250,00
Kleeflaag leveren en aanbrengen	m2	€ 3,00
Asfalt AC 16 surf, dik 4 cm, leveren en aanbrengen	ton	€ 60,00
Gootlaag straten, BKK/gebakken klinkers	m1	€ 17,50
Verkeermaatregelen uitgaande van een woonstraat fig 1205 CROW-publicatie 96b uitgave 2014	st.	€ 150,00
Subtotaal		€ 534,33
Algemene kosten, winst en risico 18%		€ 96,18
Gemeente		
Voorbereiding, administratie en toezicht 20%		€ 106,87
Totaal		**€ 737,37**

Indexactie

Voor de jaarlijkse indexatie is uitgegaan van het indexcijfer van het cbs.
Het prijsindexcijfer van de grond-, weg-, en waterbouw, onderwerp 'wegen met gesloten verharding'.
Dit indexcijfer wordt viermaal per jaar bepaald en wel in januari, april, juli en oktober.
Jaarlijks zal het indexcijfer van de maand oktober van het voorgaande jaar het tarief bepalen.
Hierbij wordt het gemiddelde tarief van het jaar 2020 als peilpunt gehanteerd.